## 1.1. НАСЛОВНА СТРАНА

**1 – ПРОЈЕКАТ АРХИТЕКТУРЕ**

Инвеститор: **Град Пирот**,
ул. Српских Владара 82, Пирот

Објекат: **Изградња зграде Хитне медицинске помоћи и надстрешнице за санитетска возила у Пироту**
бр.кат.парцеле: 4212/3, КО Пирот – град

Врста техничке документације: **ПЗИ - Пројекат за извођење**

Ознака и назив дела пројекта: 1- пројекат архитектуре

Врста радова: **Нова градња**

Пројектант: **Јавно предузеће за планирање и уређивање грађевинског земљишта Пирот**,
ул. Српских Владара 77, Пирот

Одговорно лице пројектанта: **Славиша Свиларов**, дипл.ецц.

Потпис:

Slaviša Svilarov

Digitally signed by Slaviša Svilarov
DN: C=RS, OID.2.5.4.97=VATRS-107492757, OID.2.5.4.97=MB:RS-20813938, O=JAVNO PREDUZEĆE ZA PLANIRANJE I UREĐIVANJE GRAĐEVI, SERIALNUMBER=CA:RS-33486, SERIALNUMBER=PNORS-3007975732512, SN=Svilarov, G=Slaviša, CN=Slaviša Svilarov
Reason: I am the author of this document
Location:
Date: 2025.02.21 11:22:40+01'00'
Foxit PDF Reader Version: 2024.4.0

Одговорни пројектант: **Марија Обрадовић**, маст.инж.арх.
Број лиценце: **321А 268 21**

Потпис:

МАРИЈА ОБРАДОВИЋ 011481683 Sign

Digitally signed by МАРИЈА ОБРАДОВИЋ 011481683 Sign
DN: C=RS, SERIALNUMBER=PNORS-04019907375 38, SERIALNUMBER=CA:RS-011481683, SN=ОБРАДОВИЋ, G=МАРИЈА, CN=МАРИЈА ОБРАДОВИЋ 011481683 Sign
Reason: I am the author of this document
Location:
Date: 2025.02.21 11:21:58+01'00'
Foxit PDF Reader Version: 2024.4.0

Број техничке документације: 02-767/23
Место и датум: **Пирот, новембар 2024.**

## 1.2. САДРЖАЈ - ПРОЈЕКАТ АРХИТЕКТУРЕ


| | |
|---|---|
| 1.1. | Насловна страна |
| 1.2. | Садржај |
| 1.3. | Решење о именовању одговорног пројектанта |
| 1.4. | Изјава одговорног пројектанта |
| 1.5. | Текстуална документација<br>- Пројектни задатак<br>- Текстуални опис пројектованог објекта |
| 1.6. | Нумеричка документација<br>- Приказ површина објекта са наменама<br>- Предмер и предрачун радова |
| 1.7. | Графичка документација |

## 1.3. РЕШЕЊЕ О ОДРЕЂИВАЊУ ОДГОВОРНОГ ПРОЈЕКТАНТА

На основу члана 128. Закона о планирању и изградњи („Службени гласник РС”, бр. 72/09, 81/09 – исправка, 64/10 – УС, 24/11, 121/12, 42/13 – УС, 50/13 – УС, 98/13 – УС, 132/14, 145/14, 83/18, 31/19, 37/19 – др. закон, 9/20, 52/21 и 62/23) и одредби Правилника о садржини, начину и поступку израде и начину вршења контроле техничке документације према класи и намени објеката, као:

**О Д Г О В О Р Н И  П Р О Ј Е К Т А Н Т**

за израду 1 пројекта архитектуре који је део ПЗИ - Пројекта за извођење за Изградњу зграде Хитне медицинске помоћи и надстрешнице за санитетска возила у Пироту, бр.кат.парцела: 4212/3 КО Пирот – град одређује се:

**Марија Обрадовић**, маст.инж.арх. бр.лиценце: **321А 268 21**

Пројектант: **Јавно предузеће за планирање и уређивање грађевинског земљишта Пирот**,
ул. Српских Владара 77, Пирот

Одговорно лице/заступник: **Славиша Свиларов**, дипл.ецц.

Потпис:

Број техничке документације: 02-767/23
Место и датум: **Пирот, новембар 2024.**

## 1.4. ИЗЈАВА ОДГОВОРНОГ ПРОЈЕКТАНТА ПРОЈЕКТА АРХИТЕКТУРЕ

Одговорни пројектант 1 Пројекта архитектуре који је део ПЗИ - Пројекта за извођење за Изградњу зграде Хитне медицинске помоћи и надстрешнице за санитетска возила у Пироту, бр.кат.парцела: 4212/3 КО Пирот – град одређује се:

**Марија Обрадовић**, маст.инж.арх.

**И З Ј А В Љ У Ј Е М**

1. да је пројекат у свему у складу са издатим локацијским условима бр 03-у-350/351-2024 од 26.06.2024 год, и условима ималаца јавних овлашћења грађевинском дозволом број предмета: ROP-PIR-4290-CPIH-4/2024, заводни број 003432394 2024 06550 004 021 351 143, датум: 09.12.2024. године и пројектом за грађевинску дозволу.

2. да је пројекат израђен у складу са Законом о планирању и изградњи, прописима, стандардима и нормативима из области изградње објеката и правилима струке;

3. да је пројекат у свему у складу са начинима за обезбеђење испуњења основних захтева за објекат предвиђених елаборатима.

Одговорни пројектант : **Марија Обрадовић**, маст.инж.арх.

Број лиценце: **321А 268 21**

Потпис:

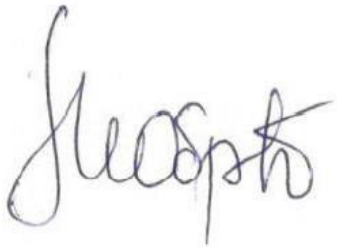

Број техничке документације: 02-767/23
Место и датум: **Пирот, новембар 2024.**

# 1.5. ТЕКСТУАЛНА ДОКУМЕНТАЦИЈА

**РЕПУБЛИКА СРБИЈА**
**ГРАД ПИРОТ**
**ГРАДСКА УПРАВА**
**НАЧЕЛНИК**
**БР. III 35- 65 /2023**
**ДАТУМ: 24.07.2024.**
**ПИРОТ**

ЈАВНО ПРЕДУЗЕЋЕ ЗА ПЛАНИРАЊЕ И УРЕЂИВАЊЕ ГРАДСКОГ ЗЕМЉИШТА ПИРОТ

| ПРИМЉЕНО: 27.08.2024 | | | | |
|---|---|---|---|---|
| Орган | Јед. | Број | Прилог | Вредност |
| 02 | | 767 - 10/23 | | |

# ПРОЈЕКТНИ ЗАДАТАК

**За израду пројектно - техничке документације за изградњу објекта Хитне медицинске помоћи у Пироту**

## ОПШТИ ПОДАЦИ

**Објекат:** Хитна медицинска помоћ, спратност По+Пр+1
**Место:** ул. Ћирила и Методија, Пирот
**Кат.парц.бр.:** 4212/3 КО Пирот - град

## ПРЕДМЕТ ПРОЈЕКТНО ТЕХНИЧКЕ ДОКУМЕНТАЦИЈЕ

Предмет израде пројектно техничке документације је изградња нове зграде Хитне медицинске помоћи на локацији коју је одредио Инвеститор. Планирана површина новог објекта биће дефинисана кроз пројектну документацију а у свему према договору са Наручиоцем пројекта и у складу са условима издатих од стране надлежних органа.

На парцели на којој је планирана изградња предметног објекта потребно је предвидети простор за паркирање 14 санитетских возила и максимално 7 путничких возила за запошљене, а у свему према правилима струке и важећим техничким прописима и нормативима. Најмање пет паркинг места за санитетска возила је неопходно да буду наткривена адекватном надстрешницом.

Пројектом планирати изградњу интерне саобраћајнице унутар предметне парцеле са прикључком на приступну улицу.

Манипулативни простор намењен служби хитне медицинске помоћи, дефинисан пројектом, оградити одговарајућом оградом и притом водити рачуна да изглед ограде не утиче на естетски изглед објекта.

Током израде пројектно техничке документације пројектант је дужан да сарађује са Инвеститором у циљу усаглашавања пројектних решења.

Потребно је урадити:

1. Идејно решење за добијање локацијских услова
2. Пројекат за грађевинску дозволу
3. Пројекат за извођење

У оквиру пројектно техничке документације треба урадити:

1. Пројекат архитектуре
2. Пројекат конструкције
3. Пројекат саобраћаја и саобраћајне сигнализације и опреме
4. Пројекат хидротехничких инсталација
5. Пројекат електроенергетских инсталација
6. Пројекат телекомуникационих и сигналних инсталација
7. Пројекат машинских инсталација
8. Пројекат лифта
9. Пројекат спољног уређења
10. Елаборат заштите од пожара
11. Пројекат стабилног система за дојаву пожара
12. Пројекат гашења пожара
13. Главни пројекат заштите од пожара
14. Елаборат енергетске ефикасности

**Сви пројекти и њихови делови морају бити међусобно усаглашени!**

## ЦИЉ ИЗРАДЕ ПРОЈЕКТНЕ ДОКУМЕНТАЦИЈЕ

Циљ израде пројектно техничке документације јесте стварање бољих услова за рад службе за хитну медицинску помоћ, а све са циљем побољшања пружања услуга пацијентима.

**УЛАЗНИ ПОДАЦИ**

Наручилац пројекта је дужан да пројектанту достави информацију о локацији.

**ПРОЈЕКТОВАНО РЕШЕЊЕ**

**Спратност и ораганизација простора**

Спратност објекта Хитне медицинске помоћи је По+Пр+1.

Избор подова у свим просторијама треба да задовољава стандарде подова у здравственим установама. Објекат би требало да има следеће просторије:

- Просторију чекаонице са инфо пултом
- Диспечерски центар
- Лекарску ординацију (две просторије)
- Собу за интервенције
- Канцеларију начелника службе
- Канцеларију главне сестре службе
- Заједничку просторију за особље
- Трпезарију
- Чајну кухиња
- Собу за лекаре
- Собу за медицинске техничаре/сестре
- Собу за возаче
- Простор женске и мушке гардеробе – две просторије
- Собу за тренинг и састанке
- Санитарни чвор за особље
- Санитарни чвор за особље са тушем
- Санитарни чвор за пацијенте
- Оставу за лекове
- Оставу за медицинску документацију
- Оставу за прибор и средства за чишћење
- Подстаница за грејање
- Електро просторија
- Техничка просторија
- Тоалет за возаче

Медицинска и немедицинска опрема у просторијама објекта није предмет пројектно техничке документације.

**Остало:**

- Предвидети три улаза у објекат: улаз за пацијенте прилагођен и особама са инвалидитетом, службени улаз за запошљене у СХМП и посебан улаз за возаче.
- Пажљиво изабрати одговарајући грађевински материјал за зидове (фасадни и унутрашњи) по прописима за ову врсту објекта.
- Пројектом предвидети изградњу телекомуникационе инсталације и изградњу инсталације телефонске и рачунарске мреже, као и изградњу система видео надзора (уколико Инвеститор поседује израђен акт о процени ризика).

- Пројекатовати комплетну инсталацију општег осветљења и инсталације монофазних утичница за општу потрошњу, напајање машинских потрошача, као и изводе за напајање бојлера и феномата. Квалитет осветљења и врсту светлосних извора дефинисати према препорученим видним захтевима, а у складу са наменом просторије. Пројектовати комплетну инсталацију осветљења фасаде и дворишта.
- Пројектом предвидети прикључење објекта на систем даљинског грејања преко ЈКП Градска топлана Пирот. Као алтернативу, у случајевима када котлови ЈКП Градске топлане буду престали са радом, предвидети грејање помоћу топотних пумпи ВАЗДУХ-ВОДА. Топлотне пумпе би, у летњем режиму рада, такође служиле као систем хлађења. У прсторијама где је потребно хлађење као грејна тела на приземљу предвидети касетне вентилатор-конвектор (fancoil) јединице, док је на спрату и подруму потребно предвидети парапетне вентилатор-конвектор (fancoil) јединице. У осталим просторијама, у којима није потребно хлађење (тоалет, гардероба, туш и сл.) предвидети радијаторски систем грејања. Такође, пројектром предвидети вентилацију подрумских просторија.
- Радно време службе условљава непрестану испоруку електричне енергије у објекат. Пројектом електроенергетских инсталација предвидети дизел електрични агрегат за резервно напајање.

**ОБРАДА ПРОЈЕКТА**

Пројектант је у обавези да изврши подношење документације у поступку обједињене електронске процедуре за добијање Решења о одобрењу, као и да изврши све исправке према евентуалним примедбама или захтевима надлежних органа (и евентуално понављање процедуре).
Предметну техничку документацију урадити у складу са Законом о планирању и изградњи (Сл. гласник РС, бр. 72/2009, 81/2009 - испр., 64/2010 - одлука УС, 24/2011, 121/2012, 42/2013 - одлука УС, 50/2013 - одлука УС, 98/2013 - одлука УС, 132/2014 и 145/2014, 83/2018, 31/2019, 37/2019 – др.закон, 9/2020, 52/2021 и 62/2023), Правилником о поступку спровођења обједињене процедуре електронским путем (Сл. гласник РС бр.68/2019), Правилником о садржини, начину и поступку израде и начину вршења контроле техничке документације према класи и намени објеката (Сл. гласник РС бр.73/2019), Законом о заштити од пожара (Сл.Гласник 111/2009 и 20/2015), Законом о грађевинским производима (Сл.Гласник 83/2018) и другим важећим Законима и прописима.
При пројектовању и избору грађевинских материјала поштовати правила струке, као и важеће техничке прописе и нормативе.

Техничку документацију урадити и испоручити на следећи начин:

- Идејно решење (ИДР) у штампаном облику (један примерак) и у електронској форми на 1 (једном) CD-у.
- Пројекат за грађевинску дозволу (ПГД) у штампаном облику 1 (један примерак) и у електронској форми на 1 (једном) CD-у.
- Пројекат за извођење (ПЗИ) у 3(три) штампана примерака и на 3 (три) CD-а у електронској "едит"-абилној и у PDF форми.

Текстуални део техничке документације у MS Word ".docx" или „.doc" формату (текст форматиран - ћирилично писмо, по могућству врста слова Times New Roman, величина слова 12) и PDF формату који је потписан дигиталним потписом.

Графички део документације треба да је у целости векторска графика, формата "*.dwg", снимљена као AutoCAD документ и у PDF формату који је потписан дигиталним потписом.

Предмер и предрачун у EXCEL и PDF формату (текст форматиран - ћирилично писмо, по могућству врста слова Times New Roman, величина слова 12) у којем је свака врста радова и њихова рекапитулација одвојено приказана, као и збирну рекапитулацију. Потребно је да Предмер и предрачун радова садржи формуле.

**Предмер радова испоручити као засебан EXCEL фајл, у одговарајућем, прописаном обрасцу наручиоца, спремно за поступак јавне набавке!**

**НАПОМЕНЕ:**

- Пројектант је у обавези да пре почетка израде пројектне документације обиђе локацију и стекне непосредан увид у ситуацију на терену.
- Потребно је да се пројектант пре приступања изради предметног посла обрати Наручиоцу у циљу преузимања припремне документације. Документацију, која буде потребна, а којом Наручилац не располаже, пројектант је дужан да прибави од надлежних институција, односно да обави са њима потребну сарадњу. У току израде пројекта, пројектант је обавезан да поступи по свим евентуалним примедбама надлежних инстутуција.
- Трошкове према надлежним институцијама сноси Наручилац (административне таксе и накнаду за услуге: ЈП Водовод и канализација, ЕД Србија, ЈКП Градска топлана Пирот, Телеком Србија, Републички геодетски завод)
- Пројектант је у обавези да врши консултације са представником наручиоца у току израде пројекта и да евентуалне примедбе исправи.
- Пројектант је дужан да да процену рока за извођење радова.
- Пројектант је дужан да презентује пројекат Наручиоцу.
- Пројектант је дужан да приликом постављеног питања понуђача у поступку јавне набавке за извођење радова на предметном пројекту (у вези пројектне документације) да писана појашњења на сваки детаљ техничке документације који није јасно дефинисан у документацији.
- Пројектант је дужан да приликом извођења радова на предметном пројекту (у вези пројектне документације) да писана појашњења на сваки детаљ техничке документације који није јасно дефинисан у документацији.
- Обавеза пројектанта је да обезбеди оверен КТП.

Обрада:

маст.инж.грађ., Милош Ранчић

НАЧЕЛНИК ГРАДСКЕ УПРАВЕ

Саша Јовановић, дипл.правник

## ТЕХНИЧКИ ОПИС ПРОЈЕКТА АРХИТЕКТУРЕ:

*ИНВЕСТИТОР:* *ГРАД ПИРОТ, Пирот, ул. Српских Владара 82*

*ПРОЈЕКТАНТ:* *ЈП за планирање и уређивање грађевинског земљишта, Пирот, ул. Српских Владара 77*

***ОБЈЕКАТ:*** ***ЗГРАДА ХИТНЕ ПОМОЋИ„По+Пр+1„ И НАДСТРЕШНИЦА ЗА САНИТЕТСКА ВОЗИЛА У ПИРОТУ***

*ЛОКАЦИЈА:* *Пирот, ул. Ћирила и Методија КП 4212/3, Пирот-град*

**Опис локације:**

Предметне парцеле налазе се на раскрсници, где се укрштају две саобраћајнице ул. Ћирила и Методија и новопројектовна улица. На парцели је предвиђено паркирање за 14 санитетска возила, 7 паркиг места за запошљене и 4 места за пацијенте. Саобраћај унутар комплекса се одвија на следећи начин. Санитетско возило службе довози пацијента из новопројектоване улице, паркира се испред главног улаза, оставља пацијента скреће десно према делу објекта намењеном возачима и на делу надкривеног излаза из просторије сале интервенције чека како би истог пацијента након интервенције одвезао даље.

**Функционална организација објекта**

Новопројектовани објекат зграде хитне помоћи у Пироту је спратности „По+Пр+1„. Терен на коме се објекат гради је релативно раван, а висински положај приземља објекта и околног терена са приступним платоима је решен кроз спољног уређења простора око објекта. До објекта се долази преко уређене градске саобраћајнице, улице Ћирила и Методија и новопројектоване улице.

Кота приземља је у нивоу околног уређеног терена. Кота пода подрума је нижа у односу на коту приземља за 3.2м, а кота пода просторија на спрату је виша у односу на коту пода приземља за 4.1м.

Приземље објекта се састоји од две функционално зависне целине, које су физички одвојене пасажом за пролаз службених возила установе Хитне медицинске помоћи. У једном делу приземља су просторије за возаче и степениште за вертикалну комуникацију. До просторије за возаче се долази директно из дворишта. У просторији за возаче се налази чајна кухиња са трпезаријом. Ова просторија има директну везу са ходником и степеништем које води на спрат и где се налази главни улаз за запослене. Између степенишних кракова је организован санитарни чвор за возаче.

У другом делу приземља су организоване просторије за пријем пацијената, степенишни крак за вертикалну комуникацију са подрумом и спратом, и лифт за везу подрума, приземља и спрата. У овом делу објекта је организован главни улаз за пацијенте преко аутоматских вратију, ветробрана и пријемнице са чекаоницом. На делу чекаонице се налази диспичарски центар, инфопулт и санитарни чвор прилагођен и особама са инвалидитетом. У приземљу се још налазе две ординације и сала за интервенције које су међусобно повезане. У делу објекта

према новопројектованој улици су смештене две техничке просторије, степенишни крак са ходником, лифт и остава за лекове.

Подрумске просторије су испод дела приземља. У подруму су смештене пратеће просторије, које су неопходне за функционисање службе Хитне медицинске помоћи.

На спрату су просторије намењене запошљенима у служби Хитне медицинске помоћи. Садржајима спрата пројектоване су администрација и просторије које служе за организацију и вођење ове институције.

До просторија на спрату се долази преко два степенишна крака или лифта. На спрату се налазе следеће просторије:

- Ходник;
- Оставе;
- Мушки и женски тоалет;
- Женски и мушки туш;
- Гардероба женска;
- Гардероба мушка;
- Теретни лифт;
- Трпезарија;
- Чајна кухиња;
- Заједничка просторија;
- Кабинет начелника;
- Кабинет главне мед. сестре;
- Кабинет за лекаре;
- Кабинет техничара;
- Сала за састанке;

- Паркирање возила је на самој парцели, изнад површине јавног пута, 14 паркинг места за санитетска возила и 11 паркинг места за путничка возила. За 6 санитетска возила је пројектована **надстрешница.**
- **Надстрешница** је правоугаоног облика у основи максималног габарита 20.69 х 6,8м, са максималном висином у слемену 5,00м од коте околног платоа. Чиста висина просторије до доње ивице ригли у слемену је 4,02м.
- Кота пода објекта је +0,0цм у односу на коту дворишта.
- Кров надстрешнице је једноводни, а кровни покривач сендвич панел. Нагиб крова је 2,6 степени. Конструкција надстрешнице је челична. Главни носећи везачи су челични рамови распона 6,6м, које су ослоњена на темељне носаче. Постоје 4 рама на међусобном размаку од 6,6м. Рамови су преко чеоних плочевина и челичних анкера повезани за АБ темељне носаче.

**Конструктивни систем објекта**

Конструкција објекта је пројектована као скелетна са носећим вертикалним стубовима пресека 25/25цм и 25/50цм, армирано бетонским гредама ширине 25цм у нивоу међуспрата и пуном АБ плочом дебљине 20цм.

Објекат је фундиран на контра плочи дебљине 40цм на делу објекта на коме су пројектоване подрумске просторије. На делу објекта где је спратност П+1 објекат је

фундиран на темељним тракама у два ортогонална правца, које су у нивоу пода објекта повезане темељним затезним гредама. Подрумски ободни зидови су од армираног бетона д=25цм, а преградни зидови су ширине 25цм.

Положај свих конструктивних елемената је дат кроз графичку документацију. Међуспратна конструкција је пуна крстато армирана бетонска плоча дебљине д=20цм. У нивоу међуспрата су пројектоване АБ греде. Кровна конструкција је челична, а кровни покривач су сенвич панели.

Вертикално оптерећење од снега и ветра се преко кровног покривача преноси на челичну носећу кровну конструкцију, затим на бетонски део конструкције. Корисно оптерећење и сопствена тежина међуспратне конструкције се преко А.Б. греда преноси на А.Б. стубове а преко њих на фундаменте објекта.

Прорачун утицаја у елементима бетонске и челичне конструкције и димензионисање за различите консталације оптерећења биће спроведен коришћењем програмског пакета Tower 7, софтверске куће Рад-импех из Београда. У праорачун ће бити узет и утицај сеизмике на објекат, а зона сеизмичности је 8. Прорачун консртукције ће бити спроведен у складу са правилима и прописима Еврокодова.

Фасадни и преградни зидови се зидају носећим Гитер или сипорекс блоковима и блоковима испуне, д=25цм, 20цм и 12цм.

Сви бетонски и армиранобетонски елементи су пројектовани од бетона Ц25/30 (МБ30). АБ греде су армирани ребрастом арматуром Б500Б (РА 400/500-2). Мрежаста арматура МА 500/560 је предвиђена за армирање међуспратних конструкција, темељних зидова и темељне контра плоче.

На основу статичког прорачуна биће урађени и детаљи армирања.

Обавеза је извођача радова да у складу са својом технологијом извођења радова уради конкретније детаље подупирања, планове оплате и бетонирања, пројекат бетона, као и динамички план извођења радова.

Приликом израде пројекта конструкције коришћени су следећи важећи прописи:

- Правилник о техничким нормативима за бетон и армирани бетон (Сл. лист СФРЈ број 11/87),
- Правилник о техничким нормативима за изградњу објеката високоградње у сеизмичким подручјима (Сл.лист СФРЈ бр.31/1981. и допуне у Сл.лист бр.49/82, 29/83, 20/88, 52/90),
- Правилник о техничким нормативима за темељење грађевинских објеката (Сл. лист СФРЈ број 15/90),
- Правилник о техничким мерама за зидане зидове (Сл. лист СФРЈ број 87/91).
- Еврокод 1 - дејства на конструкције
- Еврокод 2 - пројектовање бетонских конструкција
- Еврокод 6 – пројектовање зиданих конструкција
- Еврокод 8 – пројектовање сеизмички отпорних конструкција

Главни пројекат конструкције за објекат зграде хитне медицинске службе спратности По+П+1 у Пироту, урађен је у свему у складу са Законом о планирању и изградњи објеката (Сл.гл. РС 72/09, 81/09 испр, 64/10-УС и 24/11, 121/2012, 42/2013-одлука УС, 50/2013 – одлука УС, 98/2013 – одлука УС, 132/2014, 145/2014, 83/2018, 31/2019 и 37/2019 – др закон) и важећим техничким прописима за дату врсту објеката.

**Обликовање и фасаде**

Објекат је осмишљен тако да се у односу на окружење волуменом не истиче. Пројектом је програмски садржај смештен у линеарну структуру приземља и спрата, повезаних пасарелом, која опслужује ове две функционалне целине. Улична фасада је структурално подељена, у комбинацији стакла и алум.лима док се транспарентност подешава фиксним алуминијумским брисолејима којима се постиже одређена ритмика и различитост изгледа објекта у одређено доба дана. Фасада са дворишне стране је целом дужином отворена ка унутрашњем дворишту. Изгледом објекта доминира бела боја фасадног платна.

Одговорни пројектант:

**Марија Обрадовић**, маст.инж.арх.

# 1.6. НУМЕРИЧКА ДОКУМЕНТАЦИЈА

## - ПРИКАЗ ПОВРШИНА ОБЈЕКТА СА НАМЕНАМА

### ПОДРУМ

| ЛЕГЕНДА ПОДРУМА | | | | |
|---|---|---|---|---|
| Р.Б. | НАЗИВ ПРОСТОРИЈЕ | ПОДНЕ ОБЛОГЕ | P(m2) | O(m') |
| 1. | ХОДНИК | гранитна керамика | 14.30 | 24.30 |
| 2. | МЕДИЦИНСКА АРХИВА | гранитна керамика | 13.72 | 15.10 |
| 3. | ОСТАВА | гранитна керамика | 24.50 | 19.90 |
| 4. | ОСТАВА ЗА ЛЕКОВЕ | гранитна керамика | 20.93 | 19.30 |
| 5. | ЕЛЕКТРО ПРОСТОРИЈА | гранитна керамика | 8.70 | 11.80 |
| 6. | МАШИНСКА ПРОСТОРИЈА | гранитна керамика | 13.82 | 15.40 |
| 7. | ОСТАВА | гранитна керамика | 2.70 | 6.50 |
| 8. | СТЕПЕНИШНИ ПРОСТОР 1 | гранитна керамика | 9.40 | 18.76 |
| 9. | ЛИФТ | | 5.15 | 9.43 |

| | | | |
|---|---|---|---|
| | НЕТО ПОВРШИНА | 98.67 m2 | 112.30 m' |
| | УКУПНА БРУТО ПОВРШИНА | 147.26 m2 | |

### ПРИЗЕМЉЕ

| ЛЕГЕНДА ПРИЗЕМЉА | | | | |
|---|---|---|---|---|
| Р.Б. | НАЗИВ ПРОСТОРИЈЕ | ПОДНЕ ОБЛОГЕ | P(m2) | O(m') |
| 1. | ПРОСТОРИЈА ЗА ВОЗАЧЕ | гранитна керамика | 23.60 | 19.70 |
| 2. | ХОДНИК ЗА ЗАПОСЛЕНЕ | гранитна керамика | 9.70 | 13.10 |
| 3. | ТОАЛЕТ ЗА ВОЗАЧЕ | гранитна керамика | 2.15 | 6.00 |
| 4. | ОСТАВА | гранитна керамика | 4.10 | 9.00 |
| 5. | ВЕТРОБРАН | гранитна керамика | 10.97 | 13.40 |
| 6. | ПРИЈЕМ - ЧЕКАОНИЦА | гранитна керамика | 15.90 | 20.40 |
| 7. | ИНФОПУЛТ | гранитна керамика | 7.40 | 11.34 |
| 8. | ДИСПИЧАРСКИ ЦЕНТАР | гранитна керамика | 6.90 | 10.90 |
| 9. | ХОДНИК ТОАЛЕТА | гранитна керамика | 3.20 | 7.20 |
| 10. | ЖЕНСКИ ТОАЛЕТ | гранитна керамика | 7.70 | 11.70 |
| 11. | ТОАЛЕТ ЗА ИНВАЛИДЕ | гранитна керамика | 4.10 | 8.10 |
| 12. | МУШКИ ТОАЛЕТ | гранитна керамика | 5.60 | 10.60 |
| 13. | КОРИДОР ЗА ПАЦИЈЕНТЕ | ПВЦ подна облога | 34.34 | 29.80 |
| 14. | ОРДИНАЦИЈА 1 | ПВЦ подна облога | 17.84 | 17.80 |
| 15. | САЛА ИНТЕРВЕНЦИЈЕ | ПВЦ подна облога | 31.90 | 22.60 |
| 16. | ОРДИНАЦИЈА 2 | ПВЦ подна облога | 17.84 | 17.80 |
| 17. | ХОДНИК | гранитна керамика | 11.40 | 17.80 |
| 18. | ОСТАВА ЗА ЛЕКОВЕ | гранитна керамика | 2.70 | 6.60 |
| 19. | ПОДСТАНИЦА ЗА ГРЕЈАЊЕ | гранитна керамика | 11.44 | 15.40 |
| 20. | СТЕПЕНИШНИ ПРОСТОР 1 | гранитна керамика | 9.40 | 18.76 |
| 21. | ЛИФТ | | 5.15 | 9.43 |
| 22. | СТЕПЕНИШНИ ПРОСТОР 2 | гранитна керамика | 10.70 | 19.58 |

| | | | |
|---|---|---|---|
| | НЕТО ПОВРШИНА | 254.03 m2 | 317.01 m' |
| | УКУПНА БРУТО ПОВРШИНА | 307.30 m2 | |

## СПРАТ

| ЛЕГЕНДА СПРАТА | | | | |
|---|---|---|---|---|
| **Р.Б.** | **НАЗИВ ПРОСТОРИЈЕ** | **ПОДНЕ ОБЛОГЕ** | **P(m2)** | **O(m')** |
| 1. | ХОДНИК | гранитна керамика | 83.92 | 112.40 |
| 2. | ОСТАВА | гранитна керамика | 2.15 | 6.00 |
| 3. | ТУШ ЖЕНСКИ | гранитна керамика | 4.80 | 9.00 |
| 4. | ТУШ МУШКИ | гранитна керамика | 4.80 | 9.00 |
| 5. | ГАРДЕРОБА - МУШКА | гранитна керамика | 12.74 | 14.70 |
| 6. | ГАРДЕРОБА - ЖЕНСКА | гранитна керамика | 12.74 | 14.70 |
| 7. | ОСТАВА | ПВЦ подна облога | 11.67 | 15.55 |
| 8. | ТРПЕЗАРИЈА | гранитна керамика | 14.72 | 19.30 |
| 9. | ЧАЈНА КУХИЊА | гранитна керамика | 11.84 | 13.90 |
| 10. | КАБИНЕТ ГЛ.МЕД. СЕСТРЕ | ПВЦ подна облога | 10.65 | 13.12 |
| 11. | ОСТАВА | ПВЦ подна облога | 9.46 | 12.32 |
| 12. | ЗАЈЕДНИЧКА ПРОСТОРИЈА | ПВЦ подна облога | 16.61 | 17.12 |
| 13. | ХОЛ КАБИНЕТА НАЧЕЛНИКА | гранитна керамика | 9.45 | 12.30 |
| 14. | КАБИНЕТ НАЧЕЛНИКА | ПВЦ подна облога | 14.20 | 15.70 |
| 15. | ОСТАВА | гранитна керамика | 2.67 | 6.60 |
| 16. | КАБИНЕТ ЗА ЛЕКАРЕ | ПВЦ подна облога | 15.28 | 15.70 |
| 17. | КАБИНЕТ ТЕХНИЧАРА | ПВЦ подна облога | 14.87 | 15.50 |
| 18. | САЛА ЗА САСТАНКЕ | ПВЦ подна облога | 30.56 | 23.06 |
| 19. | ЖЕНСКИ ТОАЛЕТ | гранитна керамика | 7.42 | 11.40 |
| 20. | МУШКИ ТОАЛЕТ | гранитна керамика | 7.42 | 11.40 |
| 21. | СТЕПЕНИШНИ ПРОСТОР 1 | гранитна керамика | 9.40 | 18.76 |
| 22. | ЛИФТ | | 5.15 | 9.43 |
| 23. | СТЕПЕНИШНИ ПРОСТОР 2 | гранитна керамика | 10.70 | 19.58 |

| | | | |
|---|---|---|---|
| | НЕТО ПОВРШИНА | 297.97 m2 | 368.77 m' |
| | УКУПНА БРУТО ПОВРШИНА | 383.70 m2 | |

# 1.7. ГРАФИЧКА ДОКУМЕНТАЦИЈА

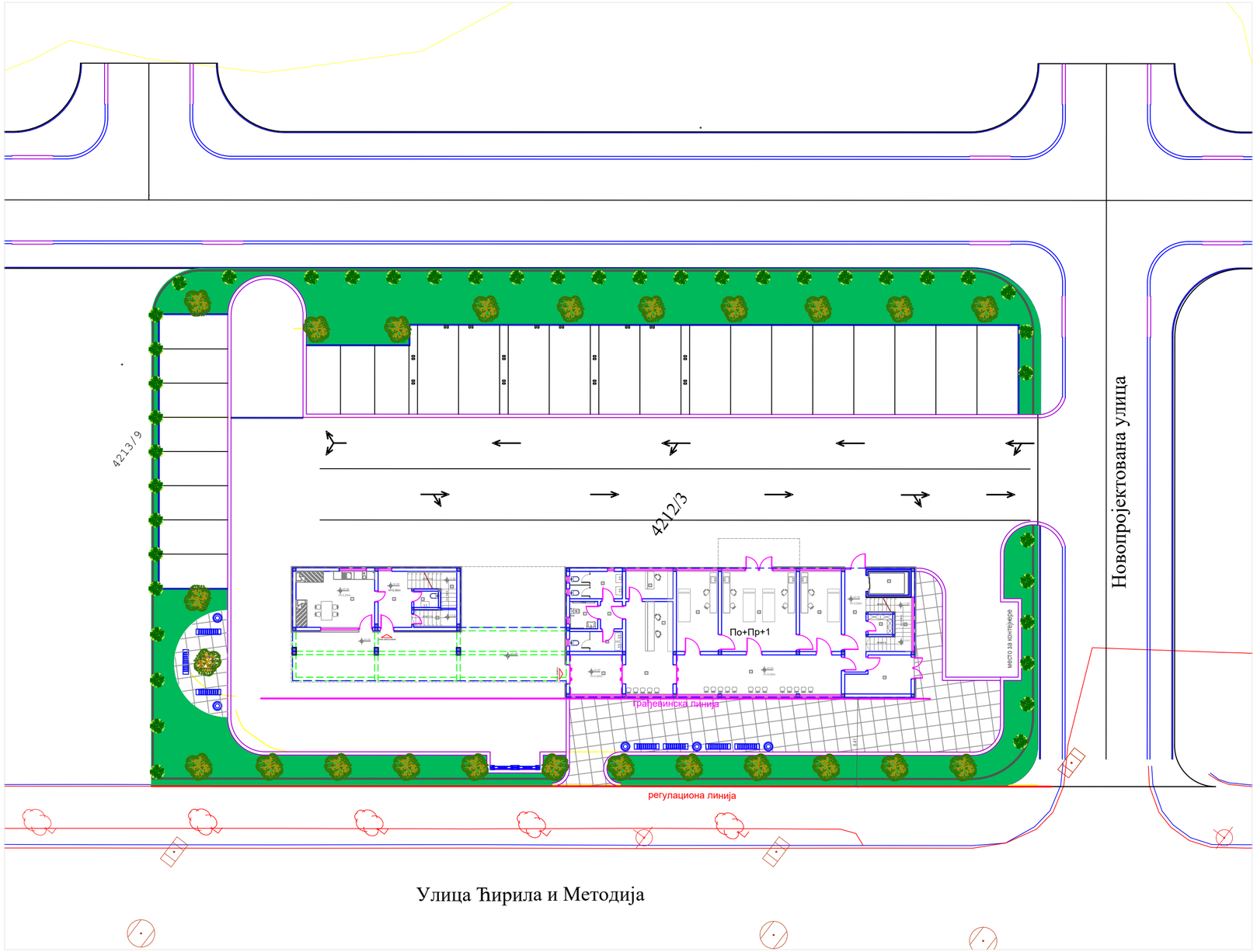


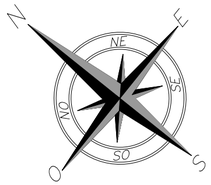



**ЈП ЗА ПЛАНИРАЊЕ И УРЕЂИВАЊЕ ГРАЂЕВИНСКОГ ЗЕМЉИШТА ПИРОТ**

Српских владара 77,18300 Пирот, Србија
Т: + 381/(0)10/ 2150080, e-mail: jpplanpirot@gmail.com


| | |
|---|---|
| **ОБЈЕКАТ:** | **ИЗГРАДЊА ЗГРАДЕ ХИТНЕ МЕДИЦИНСКЕ ПОМОЋИ У ПИРОТУ** |
| **ИНВЕСТИТОР:** | ГРАД ПИРОТ |

**СИТУАЦИОНИ ПЛАН**

| | | | |
|---|---|---|---|
| **ДЕО ПРОЈЕКТА:** | **ОДГОВОРНИ ПРОЈЕКТАНТ:** Марија Обрадовић, маст.инж.арх. | **БР. ЛИЦЕНЦЕ:** 321 А268 21 | |
| **ПРОЈЕКАТ АРХИТЕКТУРЕ** | | | |
| 1 | **ПЗИ** | **ДАТУМ:** Новембар 2024. године | **РАЗМЕРА:** 1:250 |
| | | | **ЦРТЕЖ БРОЈ:** 1 |

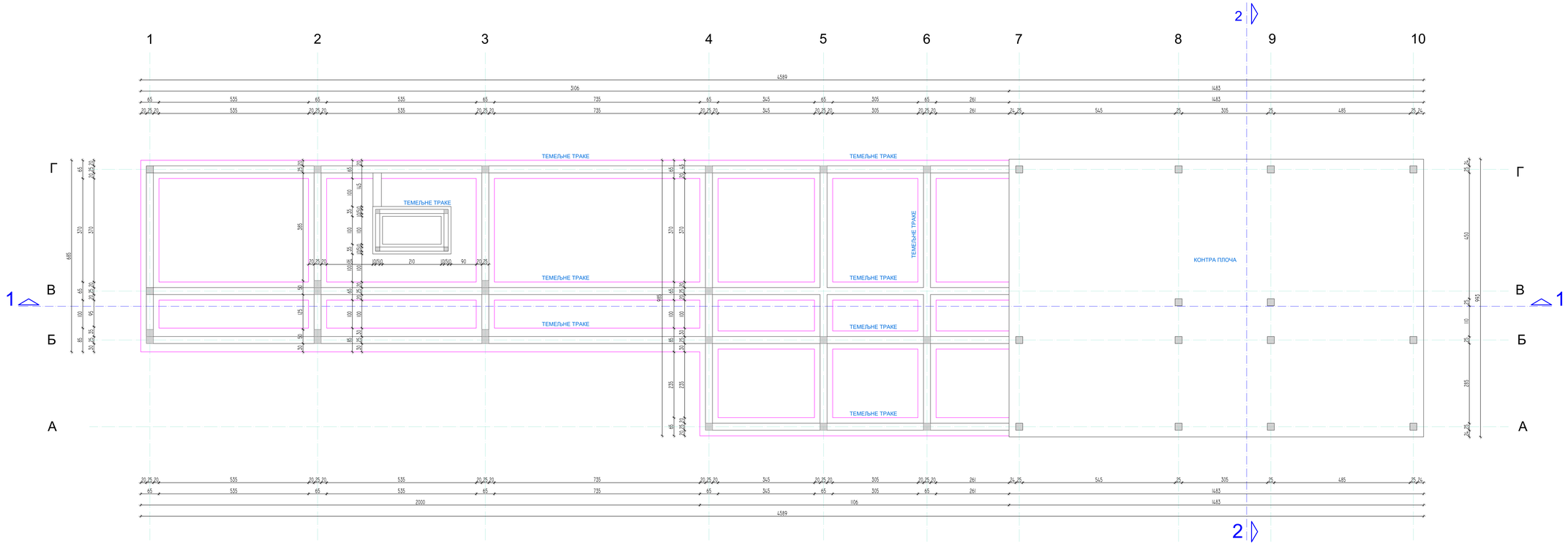



ЈП ЗА ПЛАНИРАЊЕ И УРЕЂИВАЊЕ ГРАЂЕВИНСКОГ ЗЕМЉИШТА ПИРОТ
Сретенова улица бр. 77, 18300 Пирот - Србија
Т: + 381(0)10-312600, e-mail: e-mail: jpgzepi@gmail.com


| | |
|---|---|
| ОБЈЕКАТ: | ИЗГРАДЊА ЗГРАДЕ ХИТНЕ МЕДИЦИНСКЕ ПОМОЋИ У ПИРОТУ |
| ИНВЕСТИТОР: | ГРАД ПИРОТ |
| | ОСНОВА ТЕМЕЉА |
| ДЕО ПРОЈЕКТА: | |
| ПРОЈЕКАТ АРХИТЕКТУРЕ | ОДГОВОРНИ ПРОЈЕКТАНТ: Марко Обрадовић, дипл.грађ.инж. ПРОЈЕКТАНТ: Бранислав Костић, дипл.грађ.инж. БР. ЛИЦЕЊА: 311 A200 21 БР. ЛИЦЕЊА: 310 A407 04 |
| 1 | ПЗИ |
| ДАТУМ: Септембар 2024. година | РАЗМЕРА: 1:50 |
| ЦРТЕЖ БРОЈ: 2 | |

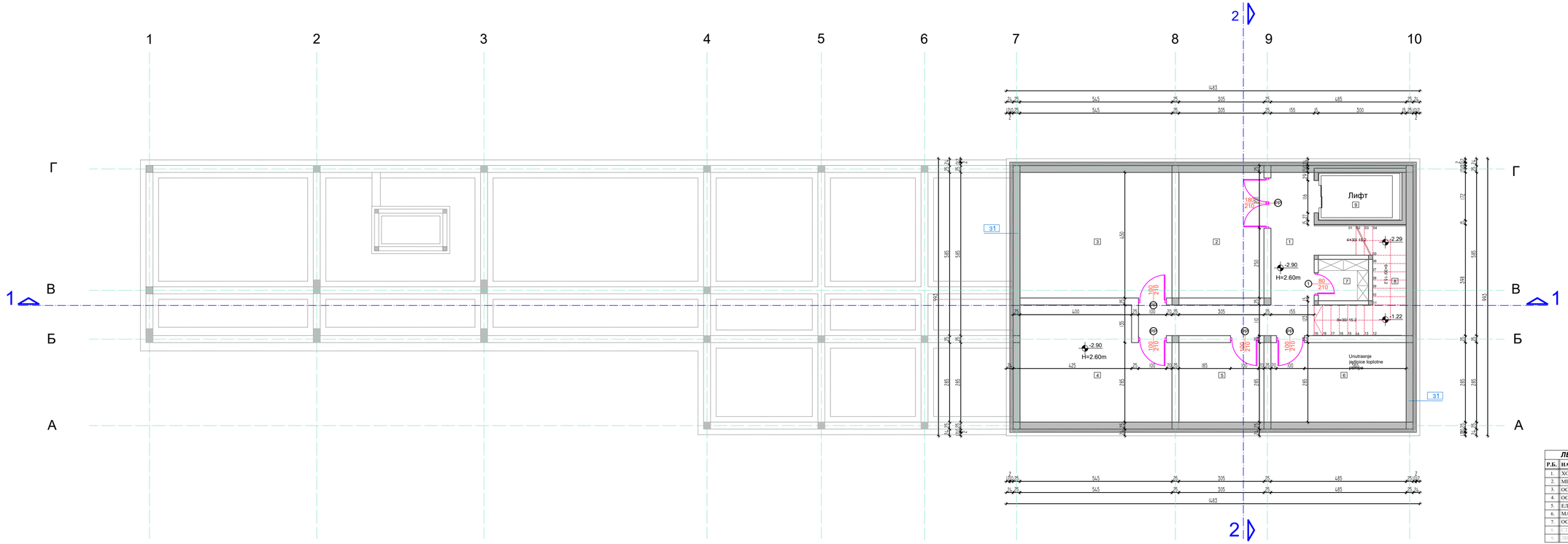


| ЛЕГЕНДА ПОДРУМА | | | | |
|---|---|---|---|---|
| Р.Б. | НАЗИВ ПРОСТОРИЈЕ | ПОДНЕ ОБЛОГЕ | P(m2) | O(m') |
| 1. | ХОДНИК | гранитна керамика | 14.30 | 24.30 |
| 2. | МЕДИЦИНСКА АРХИВА | гранитна керамика | 13.72 | 15.10 |
| 3. | ОСТАВА | гранитна керамика | 24.50 | 19.90 |
| 4. | ОСТАВА ЗА ЛЕКОВЕ | гранитна керамика | 20.93 | 19.30 |
| 5. | ЕЛЕКТРО ПРОСТОРИЈА | гранитна керамика | 8.70 | 11.80 |
| 6. | МАШИНСКА ПРОСТОРИЈА | гранитна керамика | 13.82 | 15.40 |
| 7. | ОСТАВА | гранитна керамика | 2.70 | 6.50 |
| 8. | СТУБАЛИШНИ ПРОСТОР 1 | гранитна керамика | 8.20 | 8.70 |
| 9. | ЛИФТ | | 5.15 | 9.43 |

| | | | |
|---|---|---|---|
| | НЕТО ПОВРШИНА | 98.67 m2 | 112.30 m' |
| | УКУПНА БРУТО ПОВРШИНА | 147.26 m2 | |

ЈП ЗА ПЛАНИРАЊЕ И УРЕЂИВАЊЕ ГРАЂЕВИНСКОГ ЗЕМЉИШТА ПИРОТ
Сретенова улица бр. 77, 18300 Пирот, Србија
Т: + 381(0)10/ 3140600, e-mail: zpzepirot@gmail.com

| | |
|---|---|
| ОБЈЕКАТ: | ИЗГРАДЊА ЗГРАДЕ ХИТНЕ МЕДИЦИНСКЕ ПОМОЋИ У ПИРОТУ |
| ИНВЕСТИТОР: | ГРАД ПИРОТ |
| | ОСНОВА ПОДРУМА |

| | | | | |
|---|---|---|---|---|
| БРОЈ ПРОЈЕКТА: | ОДГОВОРНИ ПРОЈЕКТАНТ: Ненад Обрадовић, дипл.грађ.инж. | БР.ЛИЦЕЊА: 311 A300 21 | | |
| ПРОЈЕКАТ АРХИТЕКТЕ: | ПРОЈЕКТАНТ: Бранислав Костић, дипл.грађ.инж. | БР.ЛИЦЕЊА: 310 A457 04 | | |
| 1 | ПЗИ | ДАТУМ: Септембар 2024. година | РАЗМЕРА: 1:50 | ЦРТЕЖ БРОЈ: 3 |

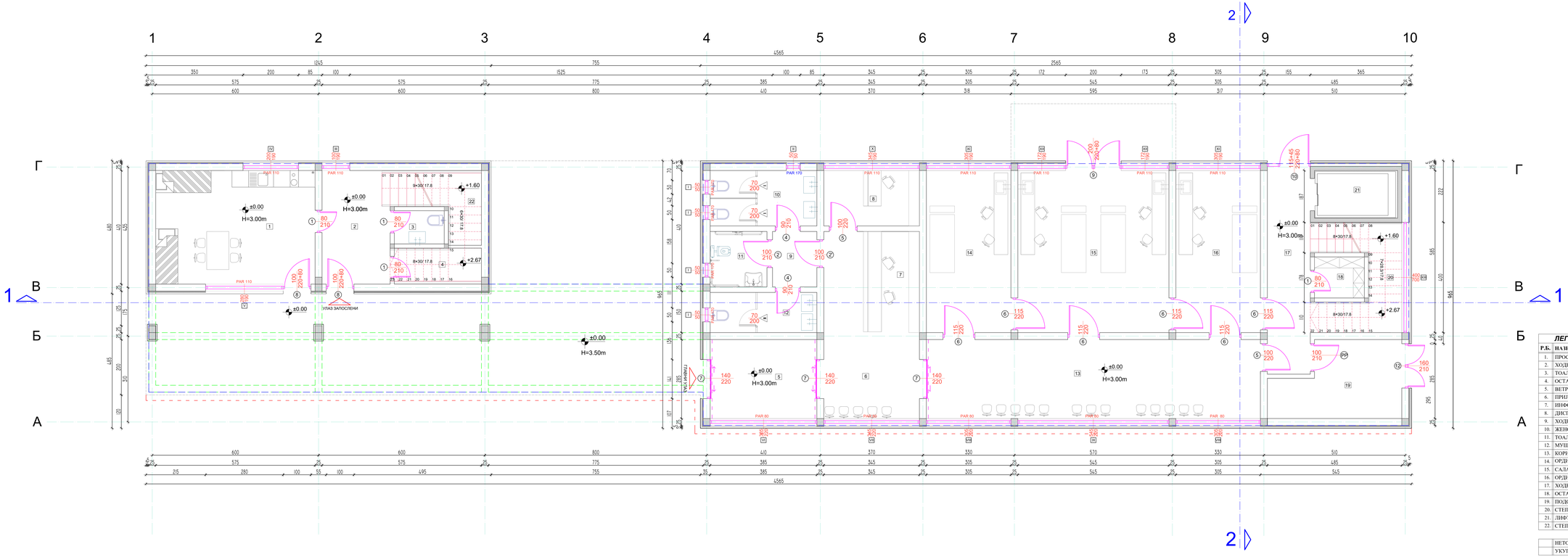


## ЛЕГЕНДА ПРИЗЕМЉА

| Р.Б. | НАЗИВ ПРОСТОРИЈЕ | ПОДНЕ ОБЛОГЕ | P(m2) | O(m²) |
|---|---|---|---|---|
| 1. | ПРОСТОРИЈА ЗА ВОЗАЧЕ | гранитна керамика | 23.60 | 19.70 |
| 2. | ХОДНИК ЗА ЗАПОСЛЕНЕ | гранитна керамика | 9.70 | 13.10 |
| 3. | ТОАЛЕТ ЗА ВОЗАЧЕ | гранитна керамика | 2.15 | 6.00 |
| 4. | ОСТАВА | гранитна керамика | 4.10 | 9.00 |
| 5. | ВЕТРОБРАН | гранитна керамика | 10.97 | 13.40 |
| 6. | ПРИЈЕМ - ЧЕКАОНИЦА | гранитна керамика | 15.90 | 20.40 |
| 7. | ИНФОПУЛТ | гранитна керамика | 7.40 | 11.34 |
| 8. | ДИСПИЧАРСКИ ЦЕНТАР | гранитна керамика | 6.90 | 10.90 |
| 9. | ХОДНИК ТОАЛЕТА | гранитна керамика | 3.20 | 7.20 |
| 10. | ЖЕНСКИ ТОАЛЕТ | гранитна керамика | 7.70 | 11.70 |
| 11. | ТОАЛЕТ ЗА ИНВАЛИДЕ | гранитна керамика | 4.10 | 8.10 |
| 12. | МУШКИ ТОАЛЕТ | гранитна керамика | 5.60 | 10.60 |
| 13. | КОРИЈОР ЗА ПАЦИЈЕНТЕ | ПВЦ подна облога | 34.34 | 29.80 |
| 14. | ОРДИНАЦИЈА 1 | ПВЦ подна облога | 17.84 | 17.80 |
| 15. | САЛА ИНТЕРВЕНЦИЈЕ | ПВЦ подна облога | 31.90 | 22.60 |
| 16. | ОРДИНАЦИЈА 2 | ПВЦ подна облога | 17.84 | 17.80 |
| 17. | ХОДНИК | гранитна керамика | 11.40 | 17.80 |
| 18. | ОСТАВА ЗА ЛЕКОВЕ | гранитна керамика | 2.70 | 6.60 |
| 19. | ПОДСТАНИЦА ЗА ГРЕЈАЊЕ | гранитна керамика | 11.44 | 15.40 |
| 20. | СТЕПЕНИШНИ ПРОСТОР 1 | гранитна керамика | 9.40 | 18.76 |
| 21. | ЛИФТ | | 5.15 | 9.43 |
| 22. | СТЕПЕНИШНИ ПРОСТОР 2 | гранитна керамика | 10.70 | 19.58 |

| | | |
|---|---|---|
| | НЕТО ПОВРШИНА | 254.03 m2 / 317.01 m² |
| | УКУПНА БРУТО ПОВРШИНА | 307.30 m2 |


ЈП ЗА ПЛАНИРАЊЕ И УРЕЂИВАЊЕ ГРАЂЕВИНСКОГ ЗЕМЉИШТА ПИРОТ
Сретенова улица бр.17, 18300 Пирот, Србија
Т: + 381(0)10-3142802, e-mail: e-mail: jpgzzpirot@gmail.com


| | | | |
|---|---|---|---|
| ОБЈЕКАТ: | ИЗГРАДЊА ЗГРАДЕ ХИТНЕ МЕДИЦИНСКЕ ПОМОЋИ У ПИРОТУ | | |
| ИНВЕСТИТОР: | ГРАД ПИРОТ | | |
| | ОСНОВА ПРИЗЕМЉА | | |
| ВД ДИРЕКТОРА: | ОДГОВОРНИ ПРОЈЕКТАНТ: Марко Обрадовић, дипл.грађ.инж. | бр.лиценце: 311 A200 21 | |
| ПРОЈЕКАТ АРХИТЕКТУРЕ | ПРОЈЕКТАНТ: Бранислав Костић, дипл.грађ.инж. | бр.лиценце: 310 A407 04 | |
| 1 | ПЗИ | ДАТУМ: Септембар 2024. година | РАЗМЕРА: 1:50 | ЦРТЕЖ БРОЈ: 4 |

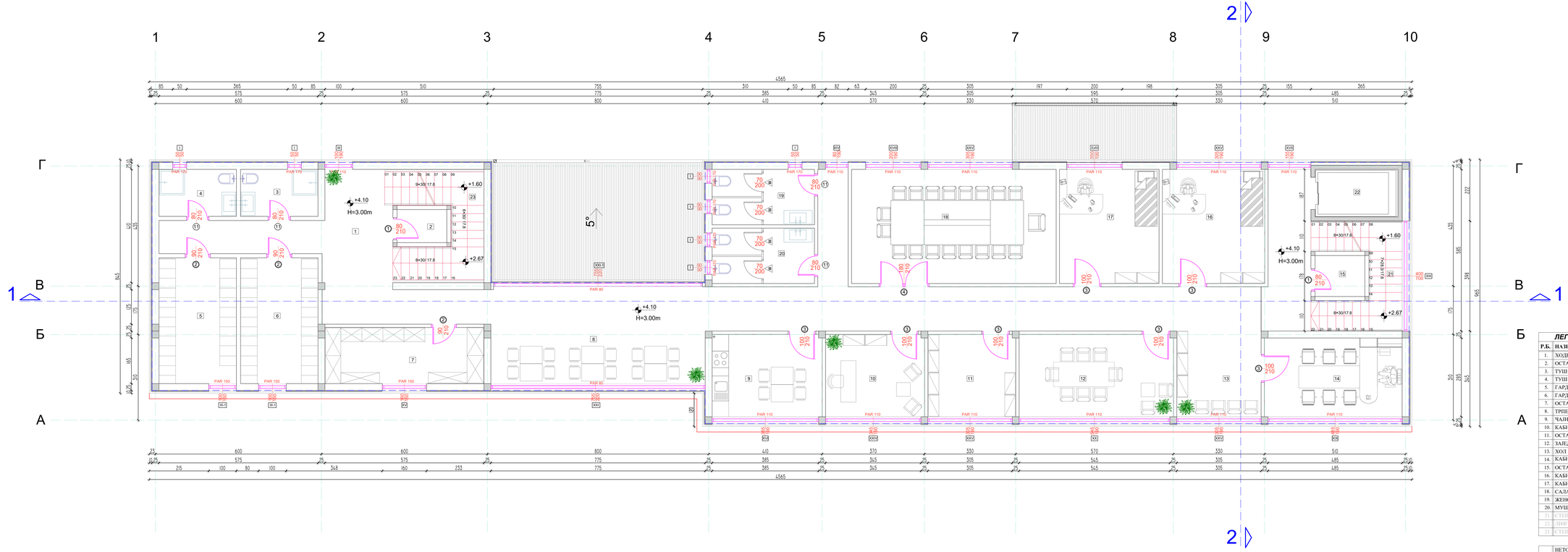


## ЛЕГЕНДА СПРАТА

| Р.Б. | НАЗИВ ПРОСТОРИЈЕ | ПОДНЕ ОБЛОГЕ | P(m2) | O(m') |
|---|---|---|---|---|
| 1. | ХОДНИК | гранитна керамика | 83.92 | 112.40 |
| 2. | ОСТАВА | гранитна керамика | 2.15 | 6.00 |
| 3. | ТУШ ЖЕНСКИ | гранитна керамика | 4.80 | 9.00 |
| 4. | ТУШ МУШКИ | гранитна керамика | 4.80 | 9.00 |
| 5. | ГАРДЕРОБА - МУШКА | гранитна керамика | 12.74 | 14.70 |
| 6. | ГАРДЕРОБА - ЖЕНСКА | гранитна керамика | 12.74 | 14.70 |
| 7. | ОСТАВА | ПВЦ подна облога | 11.67 | 15.55 |
| 8. | ТРПЕЗАРИЈА | гранитна керамика | 14.72 | 19.30 |
| 9. | ЧАЈНА КУХИЊА | гранитна керамика | 11.84 | 13.90 |
| 10. | КАБИНЕТ Г.Л.МЕД. СЕСТРЕ | ПВЦ подна облога | 10.65 | 13.12 |
| 11. | ОСТАВА | ПВЦ подна облога | 9.46 | 12.32 |
| 12. | ЗАЈЕДНИЧКА ПРОСТОРИЈА | ПВЦ подна облога | 16.61 | 17.12 |
| 13. | ХОЛ КАБИНЕТА НАЧЕЛНИКА | гранитна керамика | 9.45 | 12.30 |
| 14. | КАБИНЕТ НАЧЕЛНИКА | ПВЦ подна облога | 14.20 | 15.70 |
| 15. | ОСТАВА | гранитна керамика | 2.67 | 6.60 |
| 16. | КАБИНЕТ ЗА ЛЕКАРЕ | ПВЦ подна облога | 15.28 | 15.70 |
| 17. | КАБИНЕТ ТЕХНИЧАРА | ПВЦ подна облога | 14.87 | 15.50 |
| 18. | САЛА ЗА САСТАНКЕ | ПВЦ подна облога | 30.56 | 23.06 |
| 19. | ЖЕНСКИ ТОАЛЕТ | гранитна керамика | 7.42 | 11.40 |
| 20. | МУШКИ ТОАЛЕТ | гранитна керамика | 7.42 | 11.40 |
| 21. | СТЕПЕНИШНИ ПРОСТОР 1 | гранитна керамика | 9.49 | 19.78 |
| 22. | ДИВАН | | 5.19 | 9.43 |
| 23. | СТЕПЕНИШНИ ПРОСТОР 2 | гранитна керамика | 10.70 | 19.58 |

| | | | |
|---|---|---|---|
| | НЕТО ПОВРШИНА | 297.97 m2 | 368.77 m' |
| | УКУПНА БРУТО ПОВРШИНА | 383.70 m2 | |


ЈП ЗА ПЛАНИРАЊЕ И УРЕЂИВАЊЕ ГРАЂЕВИНСКОГ ЗЕМЉИШТА ПИРОТ
Сретенова улица бр.17, 18300 Пирот, Србија
Т: + 381(0)10 312600, e-mail: e-mail: jpgzzpir@gmail.com


| | | | | |
|---|---|---|---|---|
| ОБЈЕКАТ: | ИЗГРАДЊА ЗГРАДЕ ХИТНЕ МЕДИЦИНСКЕ ПОМОЋИ У ПИРОТУ | | | |
| ИНВЕСТИТОР: | ГРАД ПИРОТ | | | |
| | ОСНОВА СПРАТА | | | |
| ФАЗА ПРОЈЕКТА: | ОДГОВОРНИ ПРОЈЕКТАНТ: Марина Обрадовић, дипл.грађ.инж. | бр. лиценце: 311 A200 21 | | |
| ПРОЈЕКАТ АРХИТЕКТУРЕ | ПРОЈЕКТАНТ: Бранислав Костић, дипл.грађ.инж. | бр. лиценце: 315 A457 04 | | |
| 1 | ПЗИ | ДАТУМ: Септембар 2024. година | РАЗМЕРА: 1:50 | ЦРТЕЖ БРОЈ: 5 |

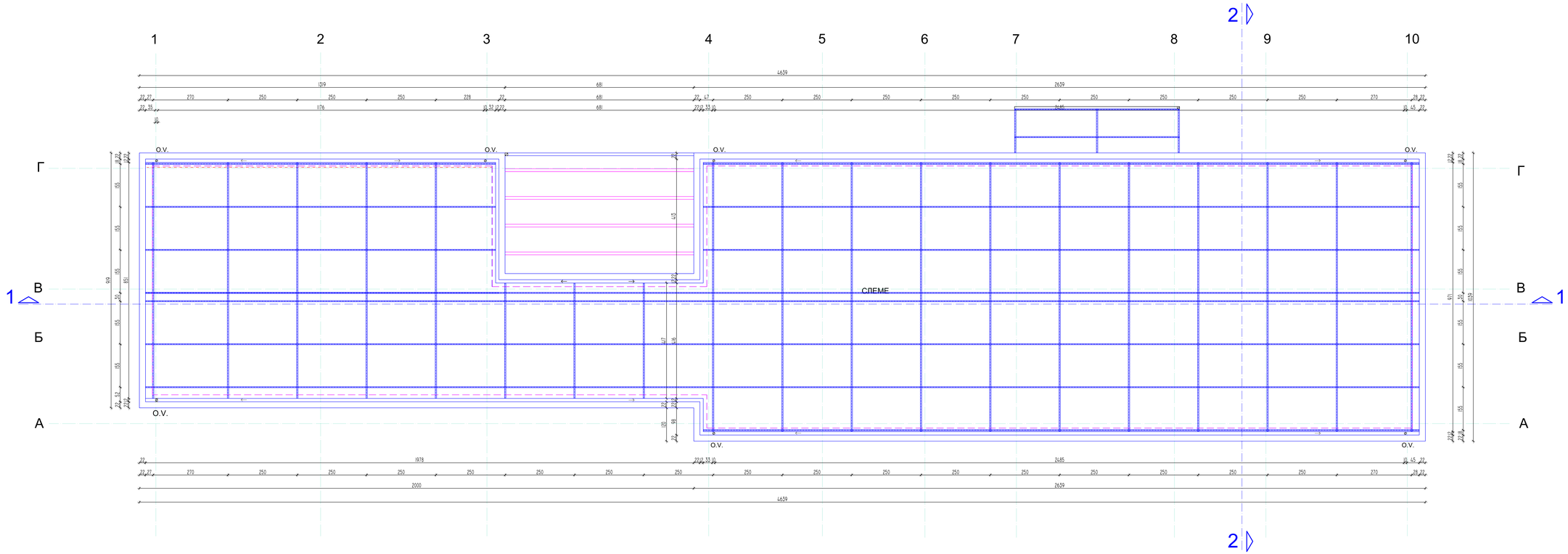



ЈП ЗА ПЛАНИРАЊЕ И УРЕЂИВАЊЕ ГРАЂЕВИНСКОГ ЗЕМЉИШТА ПИРОТ
Сретенова улица бр. 77, 18300 Пирот - Србија
Т: + 381(0)10 312600, e-mail: jpzepirot@gmail.com


| | |
|---|---|
| ОБЈЕКАТ: | ИЗГРАДЊА ЗГРАДЕ ХИТНЕ МЕДИЦИНСКЕ ПОМОЋИ У ПИРОТУ |
| ИНВЕСТИТОР: | ГРАД ПИРОТ |
| | ОСНОВА КРОВНЕ КОНСТРУКЦИЈЕ |

| | | | | |
|---|---|---|---|---|
| ДЕО ПРОЈЕКТА: | ОДГОВОРНИ ПРОЈЕКТАНТ: Марко Обрадовић, дипл.грађ.инж. | БР. ЛИЦЕЊА: 311 A300 21 | | |
| | ПРОЈЕКТАНТ: Бранислав Костић, дипл.грађ.инж.конс. | БР. ЛИЦЕЊА: 310 A457 04 | | |
| ПРОЈЕКАТ ИЗВОЂАЧА: 1 | ПЗИ | ДАТУМ: Септембар 2024. година | РАЗМЕРА: 1:50 | ЦРТЕЖ БРОЈ: 6 |

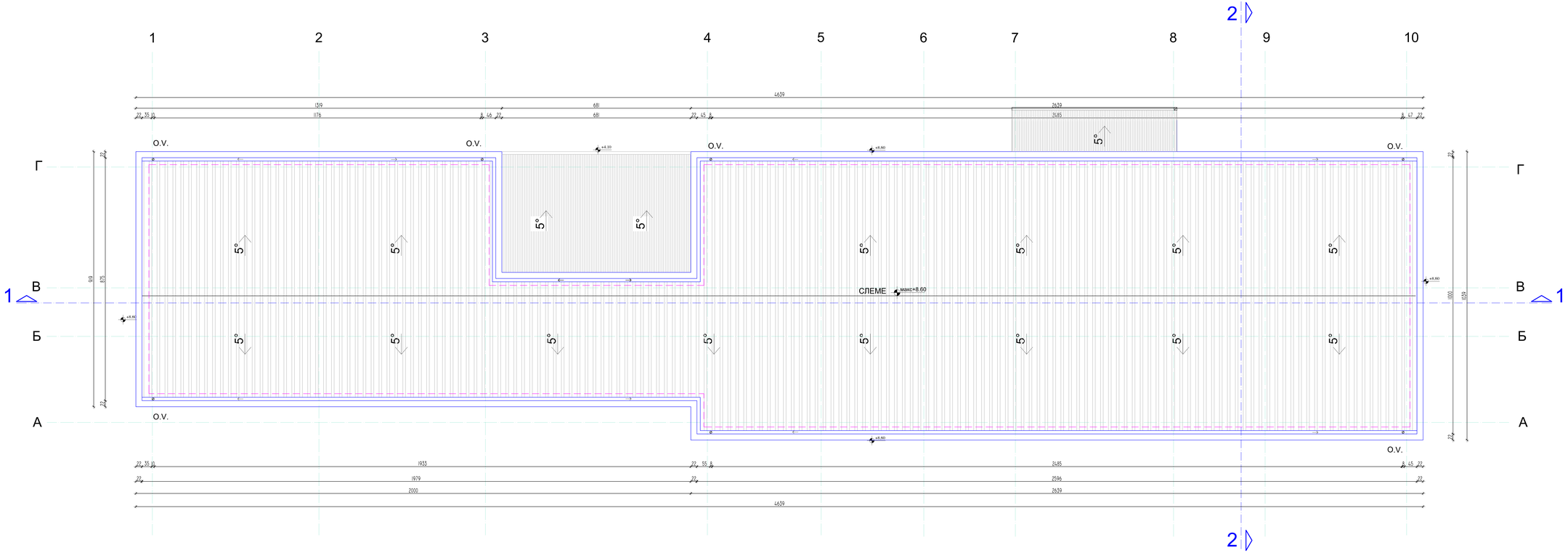

| | |
|---|---|
| ЈП ЗА ПЛАНИРАЊЕ И УРЕЂИВАЊЕ ГРАЂЕВИНСКОГ ЗЕМЉИШТА ПИРОТ<br>Сремска улица 77, 18300 Пирот - Србија<br>Т: + 381(0)10 312600; e-mail: jpzepirot@gmail.com | |
| ОБЈЕКАТ: | ИЗГРАДЊА ЗГРАДЕ ХИТНЕ МЕДИЦИНСКЕ ПОМОЋИ У ПИРОТУ |
| ИНВЕСТИТОР: | ГРАД ПИРОТ |
| | ОСНОВА КРОВНИХ РАВНИ |
| ДЕО ПРОЈЕКТА: | ОДГОВОРНИ ПРОЈЕКТАНТ: Марко Обрадовић, дипл.грађ.инж. — БР. ЛИЦЕЊА: 311 A300 21 — Arch |
| ПРОЈЕКАТ АРХИТЕКТУРЕ | ПРОЈЕКТАНТ: Бранислав Костић, дипл.грађ.инж.арх. — БР. ЛИЦЕЊА: 310 A457 04 |
| 1 | ПЗИ — ДАТУМ: Новембар 2024. година — РАЗМЕРА: 1:50 — ЦРТЕЖ БРОЈ: 7 |

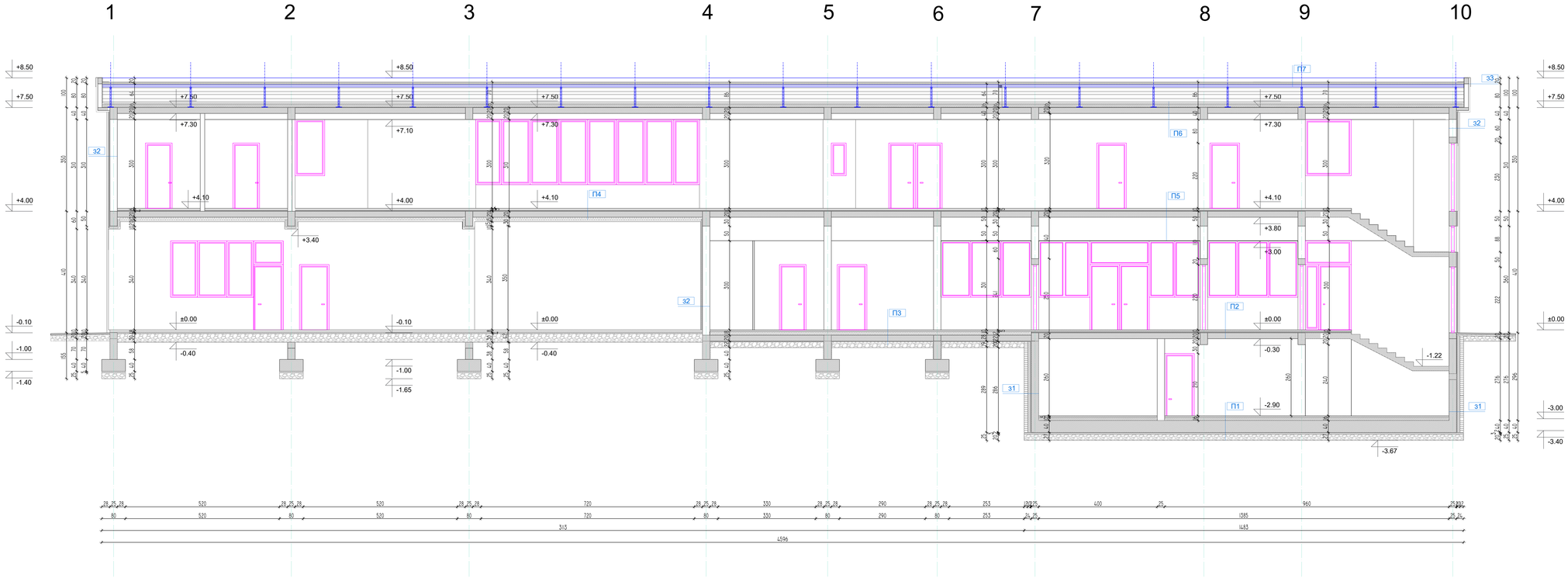


| П1 |
|---|
| -гранитне плочице 8mm<br>-цементна кошуљица 6cm<br>-парна брана<br>-термоизолација 10cm<br>-АБ плоча 40cm<br>-хидроизолација 1.5mm<br>-подлога за хидроизолацију 3cm<br>-тампон шљунак 20cm |

| П2 |
|---|
| -PVC подна облога 2mm<br>-цементна кошуљица 6cm<br>-парна брана<br>-звучна изолација 2cm<br>-АБ плоча 20 cm<br>-продужни малтер 2cm |

| П3 |
|---|
| -гранитне плочице 8mm<br>-цементна кошуљица 6cm<br>-парна брана<br>-термоизолација 12cm<br>-парна брана<br>-АБ плоча 20 cm<br>-тампон шљунак 20cm |

| П4 |
|---|
| -гранитне плочице 8mm<br>-цементна кошуљица 6cm<br>-парна брана<br>-звучна изолација 2cm<br>-парна брана<br>-АБ плоча 20 cm<br>-термоизолација 15cm<br>-ваздушни простор 5cm<br>-алубонд |

| П5 |
|---|
| -PVC подна облога 2mm<br>-цементна кошуљица 6cm<br>-звучна изолација 2cm<br>-парна брана<br>-АБ плоча 20 cm<br>-спуштени плафон Армстронг |

| П6 |
|---|
| -паропропусна водонепропусна фолија<br>-термоизолација 12cm<br>паропропусна водонепропусна фолија<br>-парна брана<br>-АБ плоча 20 cm<br>-спуштени плафон Армстронг |

| П7 |
|---|
| -челични кровни панел d=5cm<br>-челична кровна конструкција |

| З 1 |
|---|
| -малтер d=2cm<br>-АБ d=25cm<br>-термоизолација d=10cm<br>-хидроизолација<br>-пуна опека d=12cm |

| З 2 |
|---|
| -малтер d=2cm<br>-сипорекс d=25cm<br>-термоизолација d=5cm<br>-ваздушни простор 5cm<br>-алубонд |

| З 3 |
|---|
| -лимена опшивка<br>-хидроизолација<br>-опека блок d=15cm<br>-ваздушни простор 5cm<br>-алубонд |

ЈП ЗА ПЛАНИРАЊЕ И УРЕЂИВАЊЕ ГРАЂЕВИНСКОГ ЗЕМЉИШТА ПИРОТ
Сретенова улица бр.17, 18300 Пирот, Србија
Т: +381(0)10-3142800, e-mail: e-mail: jpzepzp@gmail.com

| | | | | |
|---|---|---|---|---|
| ОБЈЕКАТ: | ИЗГРАДЊА ЗГРАДЕ ХИТНЕ МЕДИЦИНСКЕ ПОМОЋИ У ПИРОТУ | | | |
| ИНВЕСТИТОР: | ГРАД ПИРОТ | | | |
| ДЕО ПРОЈЕКТА: | ОДГОВОРНИ ПРОЈЕКТАНТ: Марко Обрадовић, дипл.грађ.инж. | БР. ЛИЦЕЊА: 311 A300 21 | | Марко Обрадовић |
| | ПРОЈЕКТАНТ: Бранислав Костић, дипл.инж.арх. | БР. ЛИЦЕЊА: 310 A457 04 | | |
| ПРОЈЕКАТ АРХИТЕКТУРЕ | | | | |
| 1 | ПЗИ | ДАТУМ: Септембар 2024. година | РАЗМЕРА: 1:50 | ЦРТЕЖ БРОЈ: 8 |

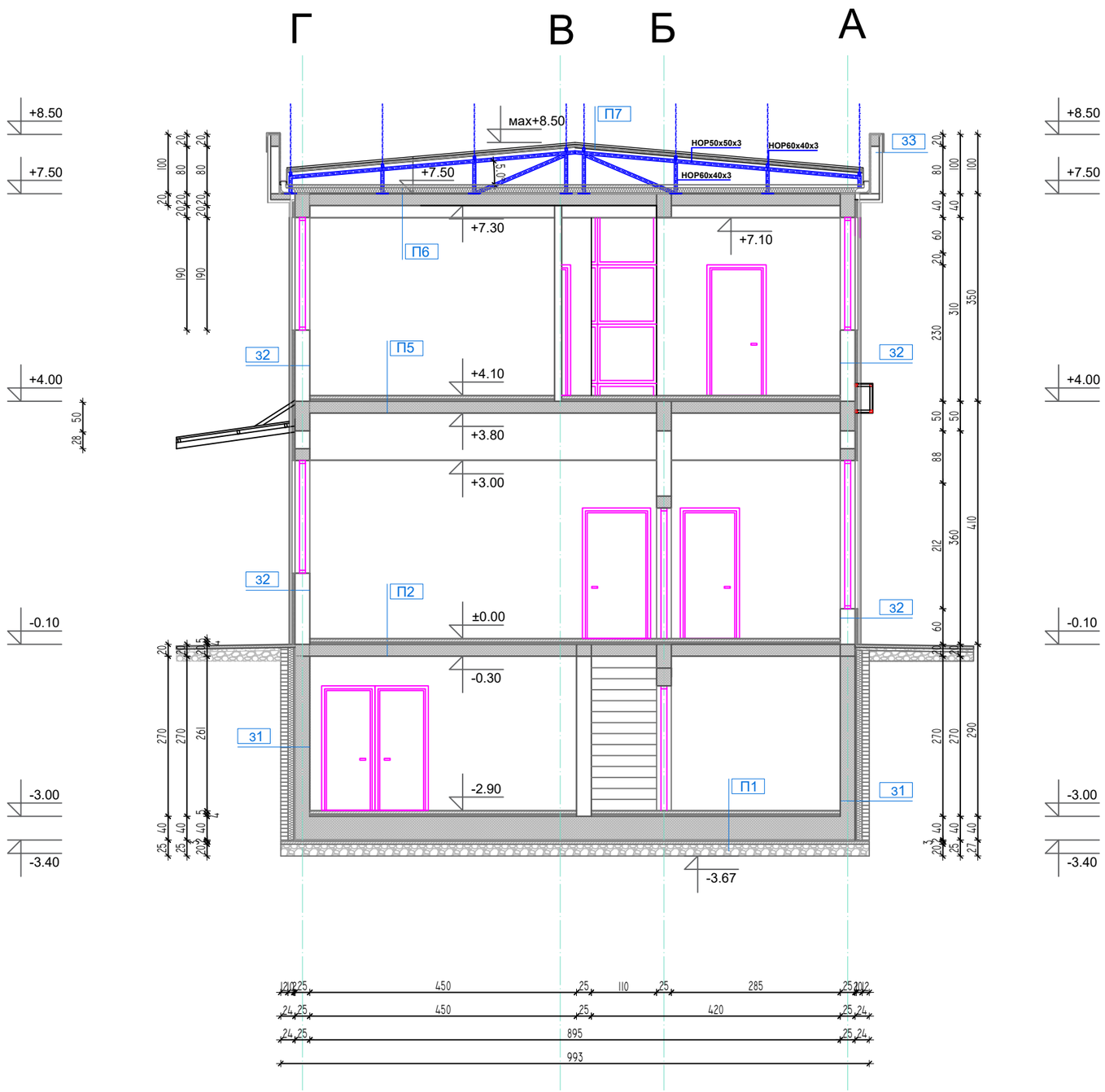


| П1 | П6 |
|---|---|
| -гранитне плочице 8mm<br>-цементна кошуљица 6cm<br>-парна брана<br>-термоизолација 10cm<br>-АБ плоча 40cm<br>-хидроизолација 1.5mm<br>-подлога за хидроизолацију 3cm<br>-тампон шљунак 20cm | -паропропусна водонепропусна фолија<br>-термоизолација 12cm<br>паропропусна водонепропусна фолија<br>-парна брана<br>-АБ плоча 20 cm<br>-спуштени плафон Армстронг |
| **П2** | **П7** |
| -PVC подна облога 2mm<br>-цементна кошуљица 6cm<br>-парна брана<br>-звучна изолација 2cm<br>-АБ плоча 20 cm<br>-продужни малтер 2cm | -челични кровни панел d=5cm<br>-челична кровна конструкција |
| **П3** | **З 1** |
| -гранитне плочице 8mm<br>-цементна кошуљица 6cm<br>-парна брана<br>-термоизолација 12cm<br>-парна брана<br>-АБ плоча 20 cm<br>-тампон шљунак 20cm | -малтер d=2cm<br>-АБ d=25cm<br>-термоизолација d=10cm<br>-хидроизолација<br>-пуна опека d=12cm |
| **П4** | **З 2** |
| -гранитне плочице 8mm<br>-цементна кошуљица 6cm<br>-парна брана<br>-звучна изолација 2cm<br>-парна брана<br>-АБ плоча 20 cm<br>-термоизолација 15cm<br>-ваздушни простор 5cm<br>-алубонд | -малтер d=2cm<br>-сипорекс d=25cm<br>-термоизолација d=5cm<br>-ваздушни простор 5cm<br>-алубонд |
| **П5** | **З 3** |
| -PVC подна облога 2mm<br>-цементна кошуљица 6cm<br>-звучна изолација 2cm<br>-парна брана<br>-АБ плоча 20 cm<br>-спуштени плафон Армстронг | -лимена опшивка<br>-хидроизолација<br>-опека блок d=15cm<br>-ваздушни простор 5cm<br>-алубонд |


ЈП ЗА ПЛАНИРАЊЕ И УРЕЂИВАЊЕ ГРАЂЕВИНСКОГ ЗЕМЉИШТА ПИРОТ
Српских владара 77,18300 Пирот, Србија
Т: + 381/(0)10/ 2150083, e-mail: e-mail: jpplanpirot@gmail.com


| | |
|---|---|
| ОБЈЕКАТ: | ИЗГРАДЊА ЗГРАДЕ ХИТНЕ МЕДИЦИНСКЕ ПОМОЋИ У ПИРОТУ |
| ИНВЕСТИТОР: | ГРАД ПИРОТ |

**ПРЕСЕК 1-1**

| | | | | |
|---|---|---|---|---|
| ДЕО ПРОЈЕКТА: | ОДГОВОРНИ ПРОЈЕКТАНТ: Марија Обрадовић, мастер инж.арх. | БР. ЛИЦЕНЦЕ: 321 А268 21 | | |
| ПРОЈЕКАТ АРХИТЕКТУРЕ | ПРОЈЕКТАНТ: Бранислав Костић, дипл.инж.грађ. | БР. ЛИЦЕНЦЕ: 310 А407 04 | | |
| 1 | ПЗИ | ДАТУМ: Новембар 2024. године | РАЗМЕРА: 1:50 | ЦРТЕЖ БРОЈ: 9 |

## УЛИЧНА ФАСАДА

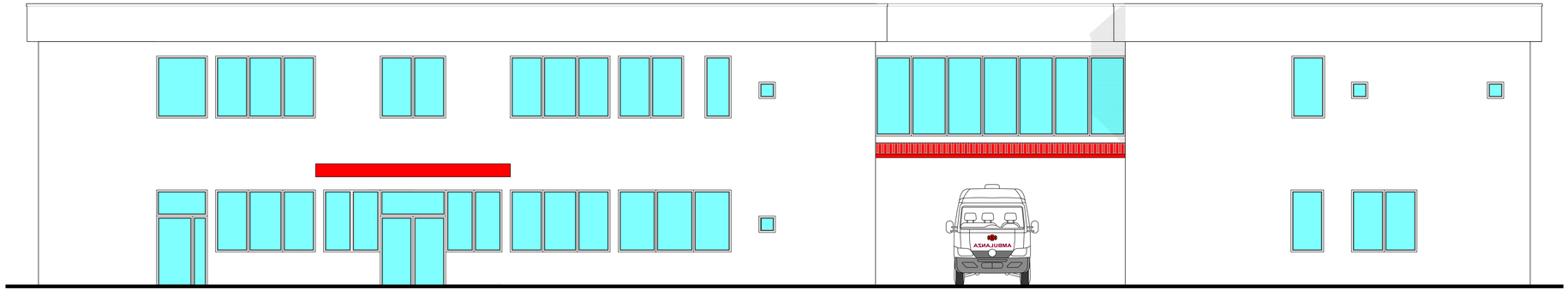


## БОЧНА ФАСАДА

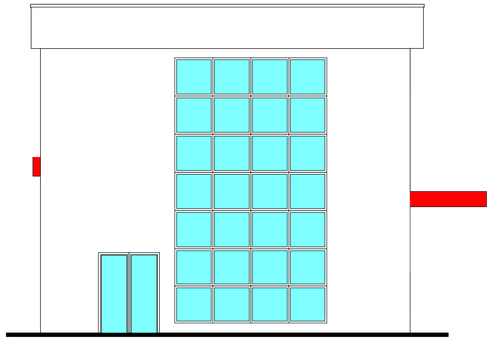

## ДВОРИШНА ФАСАДА

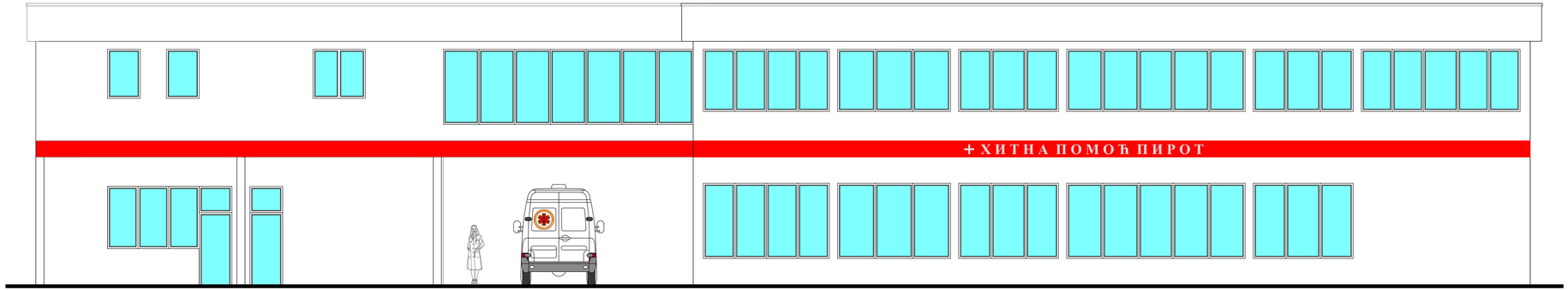


## БОЧНА ФАСАДА

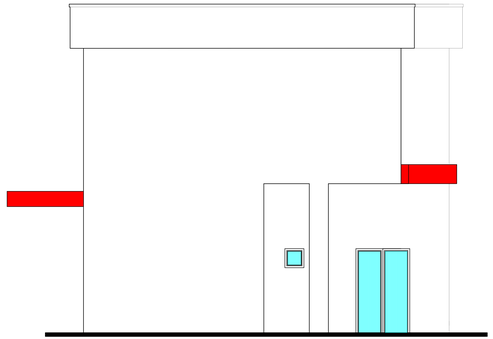


ЈП ЗА ПЛАНИРАЊЕ И УРЕЂИВАЊЕ ГРАЂЕВИНСКОГ ЗЕМЉИШТА ПИРОТ
Сретенова улица 77, 18300 Пирот, Србија
Т: + 381(0)10 3142663, e-mail: jpzepir@gmail.com


| | |
|---|---|
| ОБЈЕКАТ: | ИЗГРАДЊА ЗГРАДЕ ХИТНЕ МЕДИЦИНСКЕ ПОМОЋИ У ПИРОТУ |
| ИНВЕСТИТОР: | ГРАД ПИРОТ |
| | ФАСАДЕ |
| ДЕО ПРОЈЕКТА: | |
| ПРОЈЕКАТ АРХИТЕКТУРЕ | ОДГОВОРНИ ПРОЈЕКТАНТ: Марко Обрадовић, дипл.грађ.инж. ПРОЈЕКТАНТ: Бранислав Костић, дипл.грађ.инж.арх. |
| | БР. ЛИЦЕЊА: 311 A300 21 БР. ЛИЦЕЊА: 310 A467 04 |
| 1 | ПЗИ |
| ДАТУМ: Септембар 2024. година | РАЗМЕРА: 1:50 |
| ЦРТЕЖ БРОЈ: 10 | |

# 3D ПРИКАЗ

194 СЛУЖБА ХИТНЕ ПОМОЋИ

194 СЛУЖБА ХИТНЕ ПОМОЋИ

194 СЛУЖБА ХИТНЕ ПОМОЋИ

194 СЛУЖБА ХИТНЕ ПОМОЋИ

194 СЛУЖБА ХИТНЕ ПОМОЋИ

194 Служба хитне помоћи

# ***НАДСТРЕШНИЦА ЗА САНИТЕТСКА ВОЗИЛА***

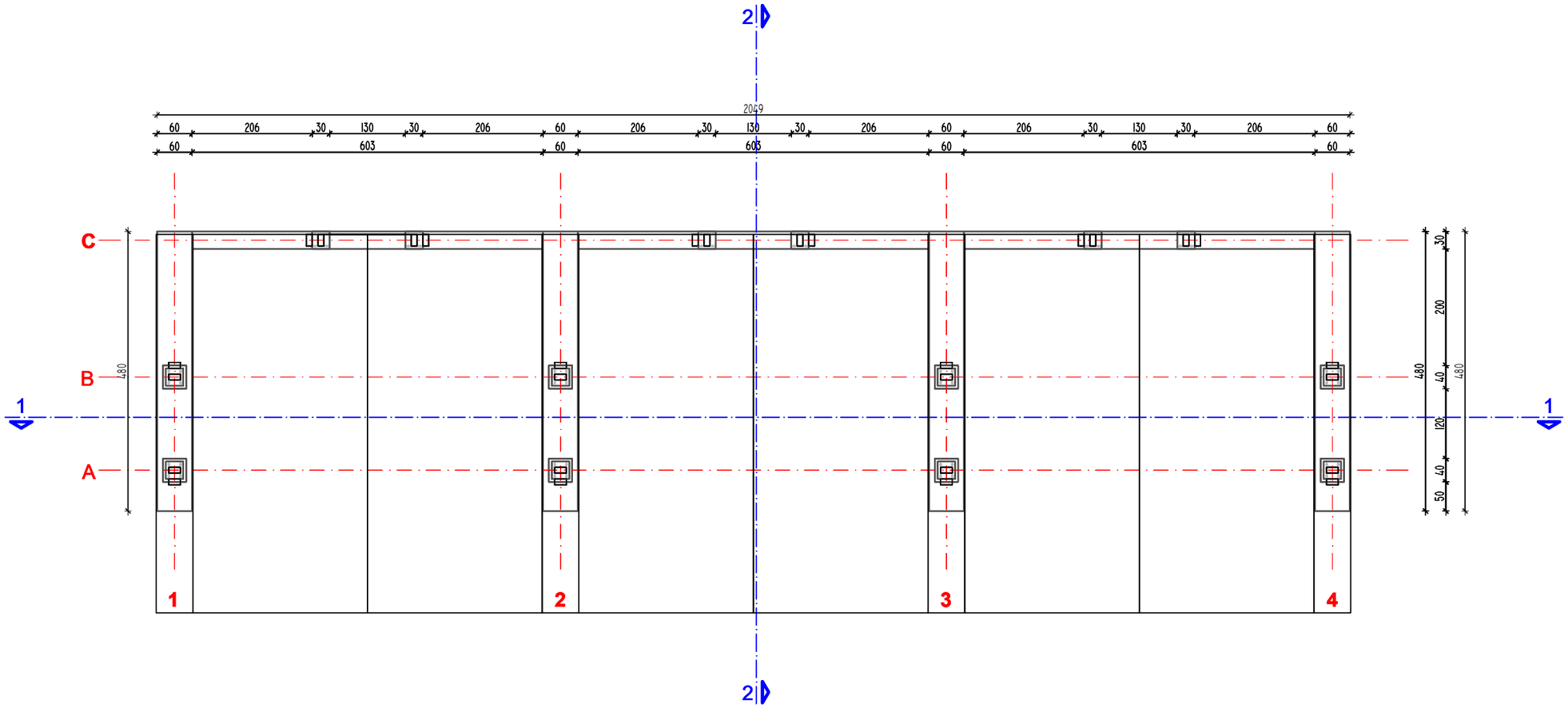


**LEGENDA GREDA**

**1 - HOP 220x140x5mm**

**2 - HOP 200x100x4mm**

**3 - HOP 200x100x4mm**

**4 - HOP 200x100x4mm**

**5 - HOP 140x80x5mm**


ЈП ЗА ПЛАНИРАЊЕ И УРЕЂИВАЊЕ ГРАЂЕВИНСКОГ ЗЕМЉИШТА ПИРОТ
Српских владара 77,18300 Пирот, Србија
Т: + 381/(0)10/ 2150083, e-mail: e-mail: jpplanpirot@gmail.com


| | |
|---|---|
| ОБЈЕКАТ: | ИЗГРАДЊА ЗГРАДЕ ХИТНЕ МЕДИЦИНСКЕ ПОМОЋИ У ПИРОТУ - НАДСТРЕШНИЦА ЗА САНИТЕТСКА ВОЗИЛА |
| ИНВЕСТИТОР: | ГРАД ПИРОТ |

**ОСНОВА ТЕМЕЉА**

| | | | |
|---|---|---|---|
| ДЕО ПРОЈЕКТА: ПРОЈЕКАТ АРХИТЕКТУРЕ | ОДГОВОРНИ ПРОЈЕКТАНТ: Марија Обрадовић, маст.инж.арх. | БР. ЛИЦЕНЦЕ: 321 А268 21 | |
| | ПРОЈЕКТАНТ: Бранислав Костић, дипл.инж.грађ. | БР. ЛИЦЕНЦЕ: 310 А407 04 | |
| 1 | ПЗИ | ДАТУМ: Новембар 2024. године | РАЗМЕРА: 1:50 | ЦРТЕЖ БРОЈ: 1 |

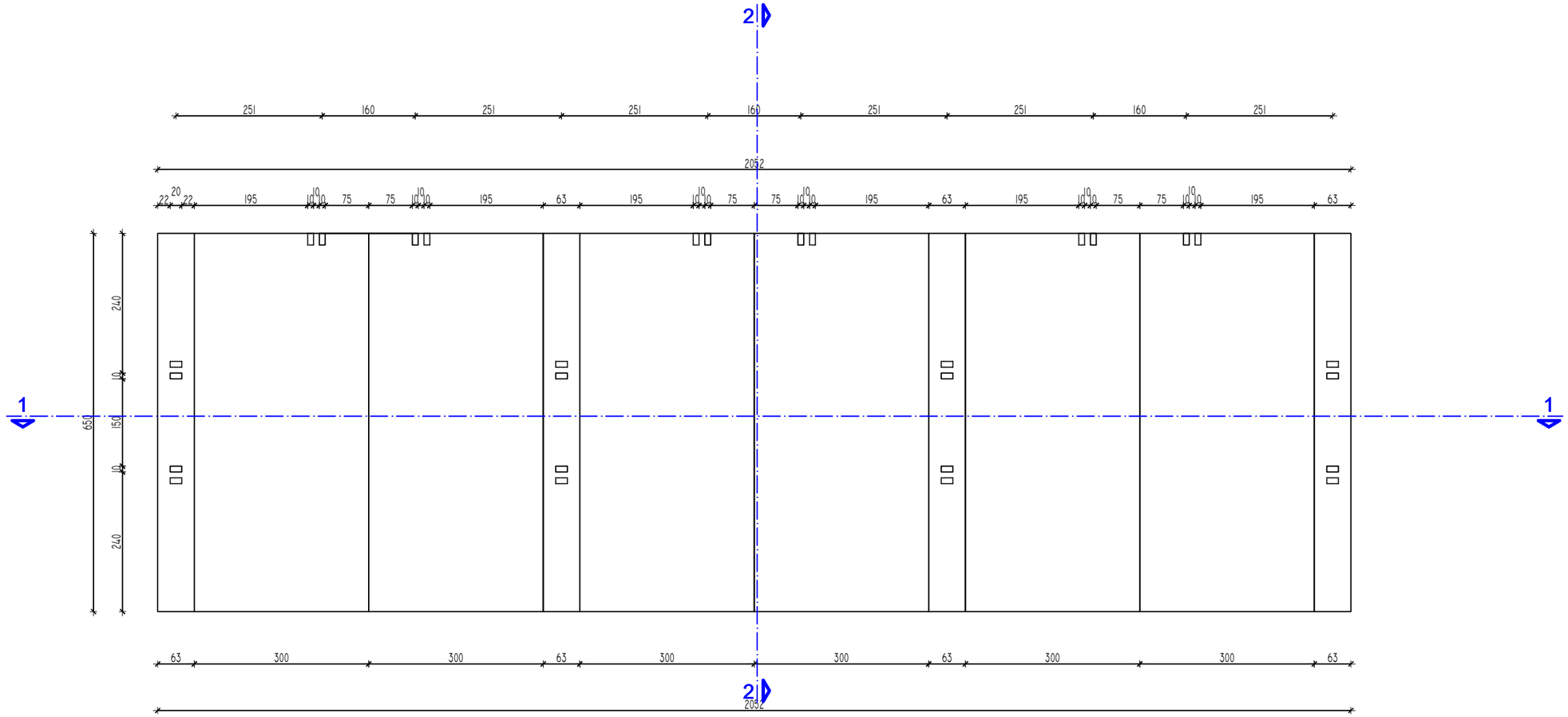


**ЈП ЗА ПЛАНИРАЊЕ И УРЕЂИВАЊЕ ГРАЂЕВИНСКОГ ЗЕМЉИШТА ПИРОТ**

Српских владара 77,18300 Пирот, Србија
Т: + 381/(0)10/ 2150083, e-mail: e-mail: jpplanpirot@gmail.com

| | |
|---|---|
| ОБЈЕКАТ: | ИЗГРАДЊА ЗГРАДЕ ХИТНЕ МЕДИЦИНСКЕ ПОМОЋИ У ПИРОТУ - НАДСТРЕШНИЦА ЗА САНИТЕТСКА ВОЗИЛА |
| ИНВЕСТИТОР: | ГРАД ПИРОТ |

**ОСНОВА**

| | | | | |
|---|---|---|---|---|
| ДЕО ПРОЈЕКТА: | ОДГОВОРНИ ПРОЈЕКТАНТ: Марија Обрадовић, маст.инж.арх. | БР. ЛИЦЕНЦЕ: 321 A268 21 | | |
| ПРОЈЕКАТ АРХИТЕКТУРЕ | ПРОЈЕКТАНТ: Бранислав Костић, дипл.инж.грађ. | БР. ЛИЦЕНЦЕ: 310 A407 04 | | |
| 1 | ПЗИ | ДАТУМ: Новембар 2024. године | РАЗМЕРА: 1:50 | ЦРТЕЖ БРОЈ: 2 |

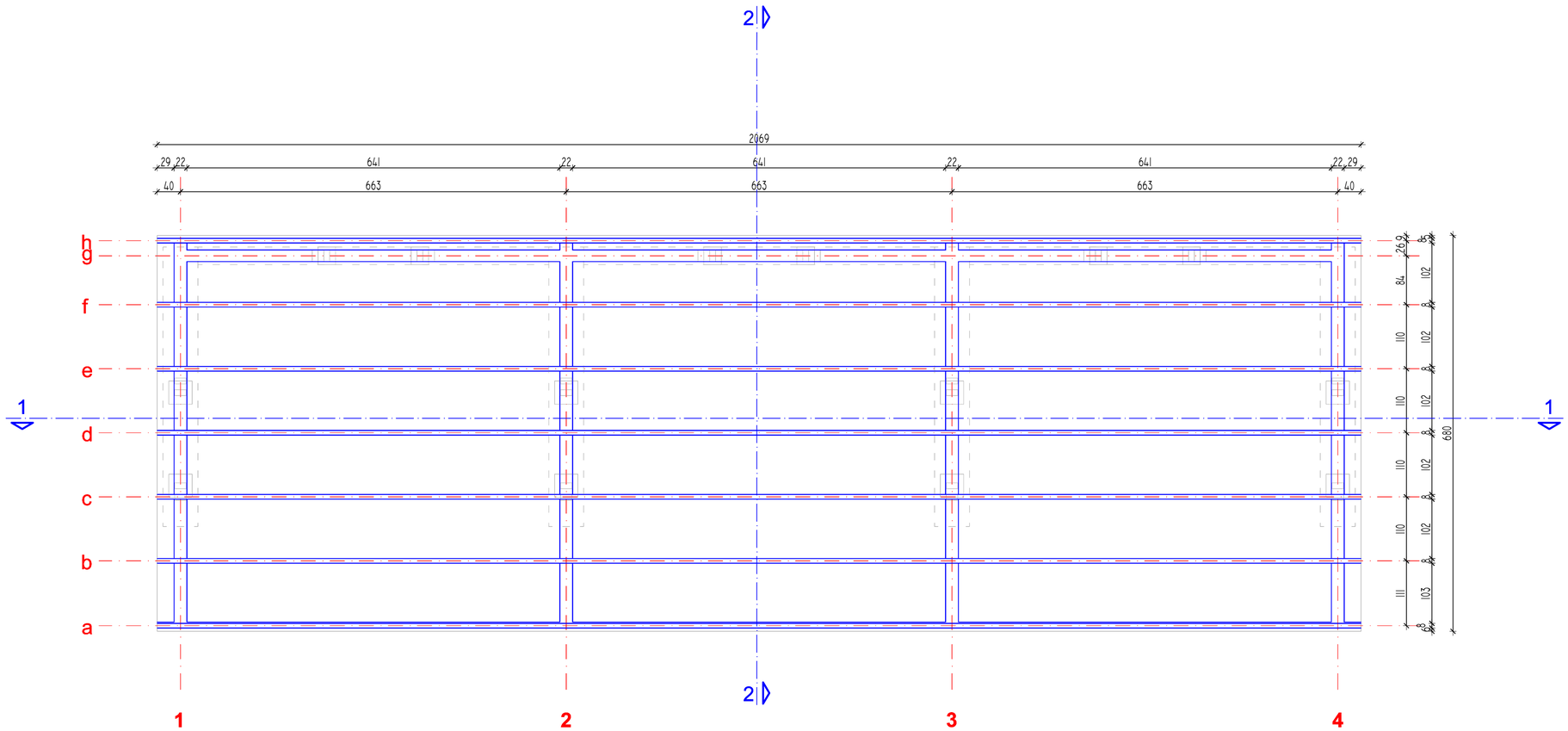


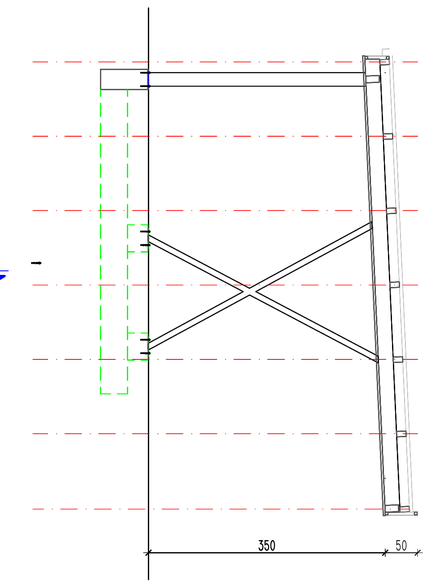


## LEGENDA GREDA

**1 - HOP 220x140x5mm**

**2 - HOP 200x100x4mm**

**3 - HOP 200x100x4mm**

**4 - HOP 200x100x4mm**

**5 - HOP 140x80x5mm**


ЈП ЗА ПЛАНИРАЊЕ И УРЕЂИВАЊЕ ГРАЂЕВИНСКОГ ЗЕМЉИШТА ПИРОТ
Српских владара 77,18300 Пирот, Србија
Т: + 381/(0)10/ 2150083, e-mail: e-mail: jpplanpirot@gmail.com


| | |
|---|---|
| ОБЈЕКАТ: | ИЗГРАДЊА ЗГРАДЕ ХИТНЕ МЕДИЦИНСКЕ ПОМОЋИ У ПИРОТУ - НАДСТРЕШНИЦА ЗА САНИТЕТСКА ВОЗИЛА |
| ИНВЕСТИТОР: | ГРАД ПИРОТ |

**ОСНОВА КРОВНЕ КОНСТРУКЦИЈЕ**

| | | | | |
|---|---|---|---|---|
| ДЕО ПРОЈЕКТА: | ОДГОВОРНИ ПРОЈЕКТАНТ: Марија Обрадовић, маст.инж.арх. | БР. ЛИЦЕНЦЕ: 321 A268 21 | | |
| ПРОЈЕКАТ АРХИТЕКТУРЕ | ПРОЈЕКТАНТ: Бранислав Костић, дипл.инж.грађ. | БР. ЛИЦЕНЦЕ: 310 A407 04 | | |
| 1 | ПЗИ | ДАТУМ: Новембар 2024. године | РАЗМЕРА: 1:50 | ЦРТЕЖ БРОЈ: 3 |

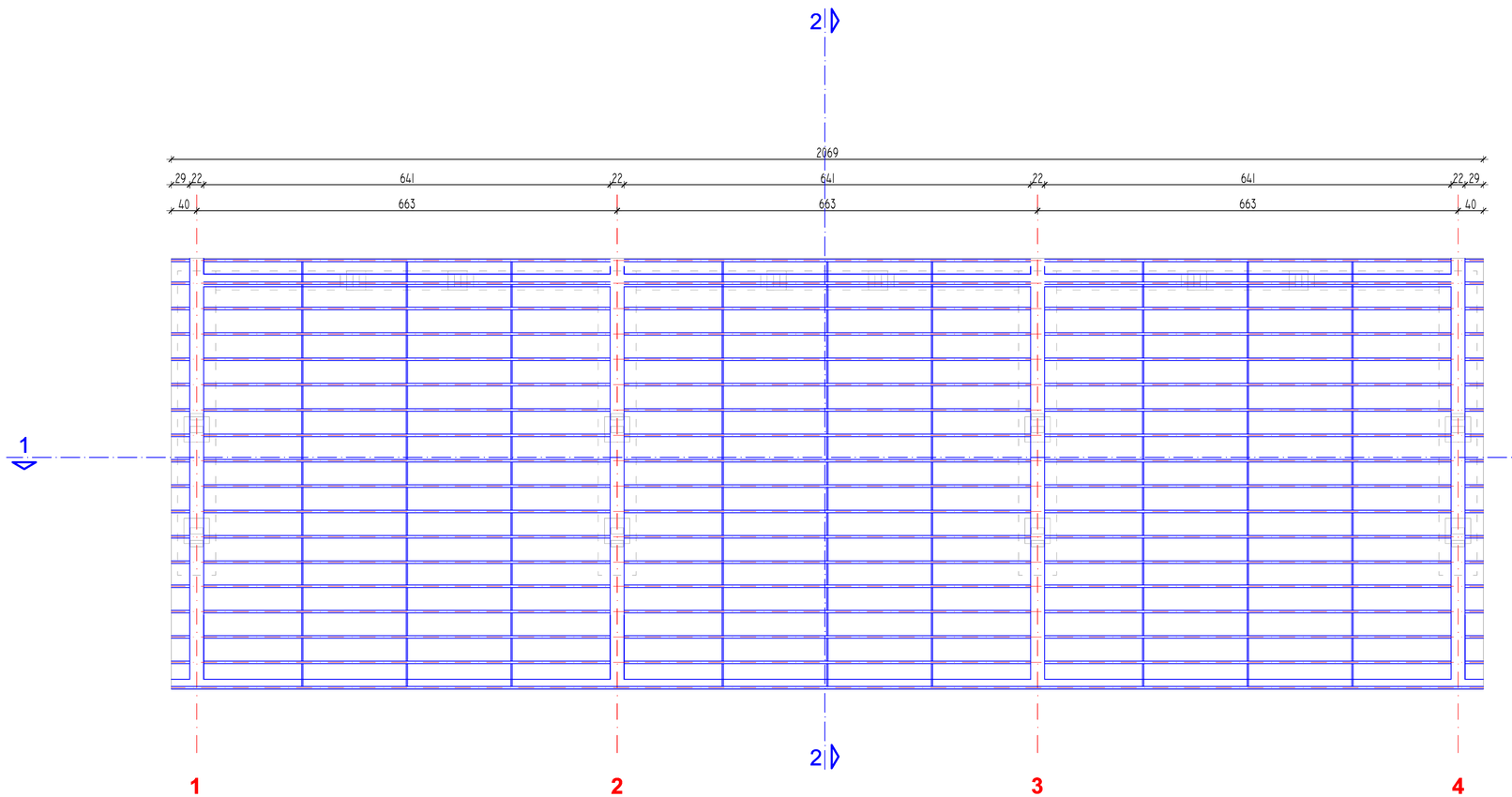


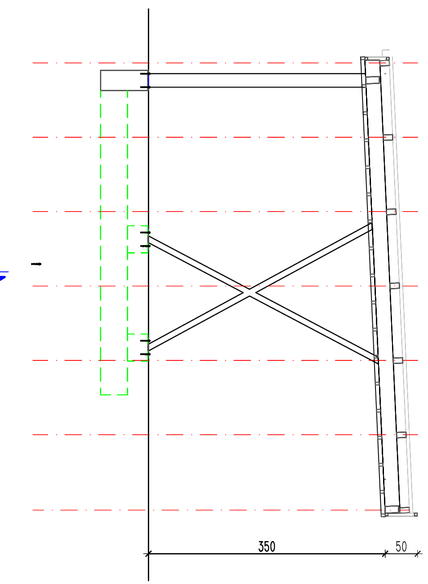


**LEGENDA GREDA**

**1 - HOP 220x140x5mm**

**2 - HOP 200x100x4mm**

**3 - HOP 200x100x4mm**

**4 - HOP 200x100x4mm**

**5 - HOP 140x80x5mm**

**LEGENDA podkonstrukcije**

**A - HOP 60x40x2mm**

**B - HOP 30x20x2mm**


ЈП ЗА ПЛАНИРАЊЕ И УРЕЂИВАЊЕ ГРАЂЕВИНСКОГ ЗЕМЉИШТА ПИРОТ
Српских владара 77,18300 Пирот, Србија
Т: + 381(0)10/ 2150083, e-mail: e-mail: jppiropirot@gmail.com


| | |
|---|---|
| ОБЈЕКАТ: | ИЗГРАДЊА ЗГРАДЕ ХИТНЕ МЕДИЦИНСКЕ ПОМОЋИ У ПИРОТУ - НАДСТРЕШНИЦА ЗА САНИТЕТСКА ВОЗИЛА |
| ИНВЕСТИТОР: | ГРАД ПИРОТ |

**ОСНОВА НОСАЧА ПЛАФОНА**

| | | | |
|---|---|---|---|
| ДЕО ПРОЈЕКТА: | ОДГОВОРНИ ПРОЈЕКТАНТ: Марија Обрадовић, маст.инж.арх. | БР. ЛИЦЕНЦЕ: 321 A268 21 | |
| ПРОЈЕКАТ АРХИТЕКТУРЕ | ПРОЈЕКТАНТ: Бранислав Костић, дипл.инж.грађ. | БР. ЛИЦЕНЦЕ: 310 A407 04 | |
| 1 | ПЗИ | ДАТУМ: Новембар 2024. године | РАЗМЕРА: 1:50 | ЦРТЕЖ БРОЈ: 4 |

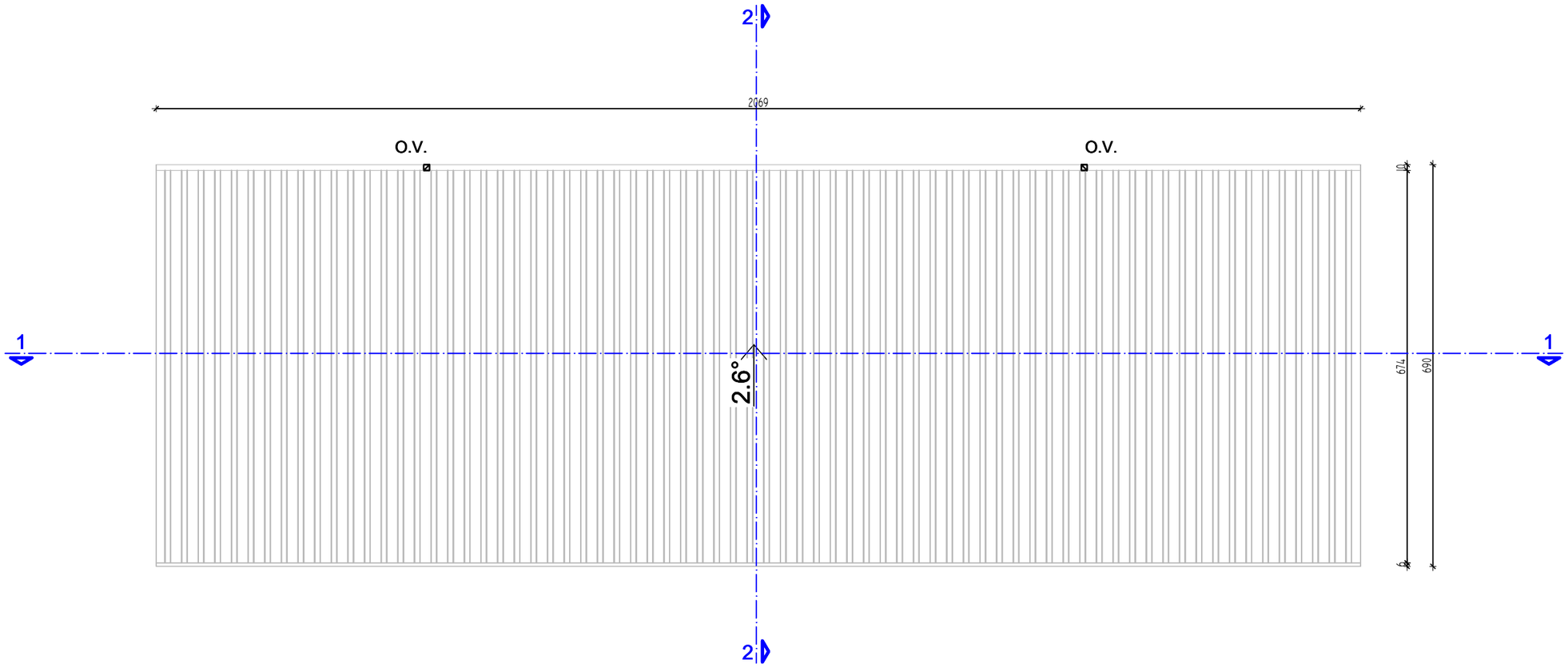



ЈП ЗА ПЛАНИРАЊЕ И УРЕЂИВАЊЕ ГРАЂЕВИНСКОГ ЗЕМЉИШТА ПИРОТ
Српских владара 77,18300 Пирот, Србија
Т: + 381/(0)10/ 2150083, e-mail: e-mail: jpplanpirot@gmail.com


| | |
|---|---|
| ОБЈЕКАТ: | ИЗГРАДЊА ЗГРАДЕ ХИТНЕ МЕДИЦИНСКЕ ПОМОЋИ У ПИРОТУ - НАДСТРЕШНИЦА ЗА САНИТЕТСКА ВОЗИЛА |
| ИНВЕСТИТОР: | ГРАД ПИРОТ |

**ОСНОВА КРОВНЕ РАВНИ**

| | | | | |
|---|---|---|---|---|
| ДЕО ПРОЈЕКТА: | ОДГОВОРНИ ПРОЈЕКТАНТ: Марија Обрадовић, маст.инж.арх. | БР. ЛИЦЕНЦЕ: 321 А268 21 | | |
| ПРОЈЕКАТ АРХИТЕКТУРЕ | ПРОЈЕКТАНТ: Бранислав Костић, дипл.инж.грађ. | БР. ЛИЦЕНЦЕ: 310 А407 04 | | |
| 1 | ПЗИ | ДАТУМ: Новембар 2024. године | РАЗМЕРА: 1:50 | ЦРТЕЖ БРОЈ: 5 |

## ПРЕДЊИ ИЗГЛЕД Р 1:50

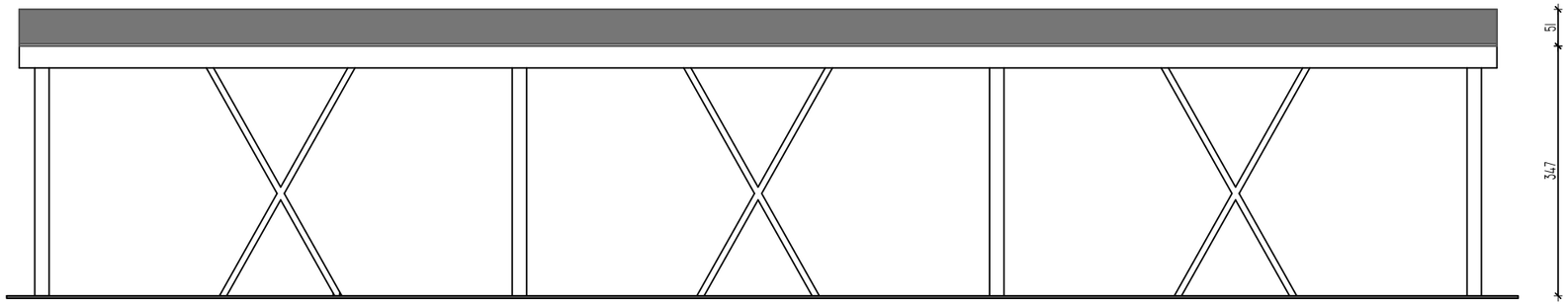


## БОЧНИ ИЗГЛЕД Р 1:50

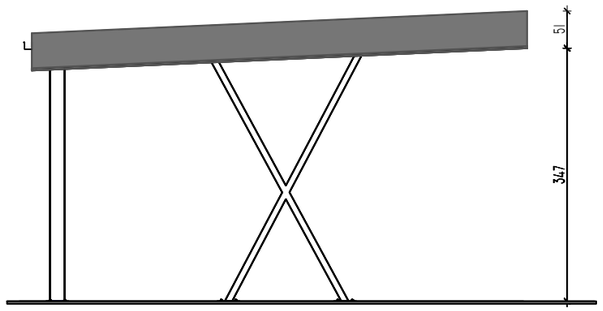


*Модел надстрешнице*

ЈП ЗА ПЛАНИРАЊЕ И УРЕЂИВАЊЕ ГРАЂЕВИНСКОГ ЗЕМЉИШТА ПИРОТ
Српских владара 77,18300 Пирот, Србија
Т: + 381/(0)10/ 2150083, e-mail: e-mail: jpplanpirot@gmail.com


| | |
|---|---|
| ОБЈЕКАТ: | ИЗГРАДЊА ЗГРАДЕ ХИТНЕ МЕДИЦИНСКЕ ПОМОЋИ У ПИРОТУ - НАДСТРЕШНИЦА ЗА САНИТЕТСКА ВОЗИЛА |
| ИНВЕСТИТОР: | ГРАД ПИРОТ |

**ИЗГЛЕДИ**

| | | | | |
|---|---|---|---|---|
| ДЕО ПРОЈЕКТА: ПРОЈЕКАТ АРХИТЕКТУРЕ | ОДГОВОРНИ ПРОЈЕКТАНТ: Марија Обрадовић, маст.инж.арх. | БР. ЛИЦЕНЦЕ: 321 А268 21 | | |
| | ПРОЈЕКТАНТ: Бранислав Костић, дипл.инж.грађ. | БР. ЛИЦЕНЦЕ: 310 А407 04 | | |
| 1 | ПЗИ | ДАТУМ: Новембар 2024. године | РАЗМЕРА: 1:50 | ЦРТЕЖ БРОЈ: 6 |

# *ШЕМА СТОЛАРИЈЕ*

| VRSTA | DRVENA STOLARIJA<br>- VRATA- | | | |
|---|---|---|---|---|
| TIP | 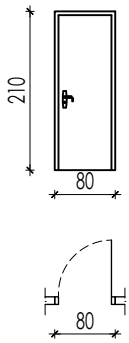 | 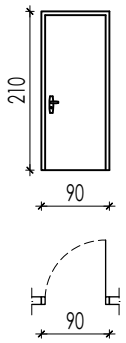 | 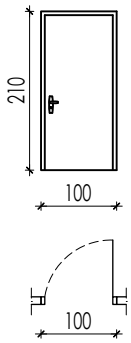 | 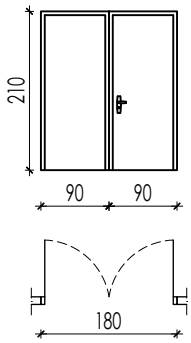 |
| OZNAKA | 1 | 2 | 3 | 4 |
| MERA | 80x210 | 90x210 | 100x210 | 180x210 |
| PODRUM | / | / | / | / |
| PRIZEMLJE | / | / | / | / |
| SPRAT | 2D | 2L,1D | 7L | 1 |
| KOMADA | 2D | 2L,1D | 7L | 1 |

## OPIS

1 VRATA - drvena stolarija

1 VRATA - aluminijumska bravarija

I PROZORI - aluminijumska bravarija

I PREGRADE - aluminijumska bravarija

PP VRATA - protivpožarna

* napomena: sve mere uzimati na licu mesta


ЈП ЗА ПЛАНИРАЊЕ И УРЕЂИВАЊЕ ГРАЂЕВИНСКОГ ЗЕМЉИШТА ПИРОТ

Српских владара 77,18300 Пирот, Србија
T: + 381/(0)10/ 2150083, e-mail: e-mail: jpplanpirot@gmail.com


| | |
|---|---|
| ОБЈЕКАТ: | ИЗГРАДЊА ЗГРАДЕ ХИТНЕ МЕДИЦИНСКЕ ПОМОЋИ У ПИРОТУ |
| ИНВЕСТИТОР: | ГРАД ПИРОТ |

**ШЕМА СТОЛАРИЈЕ - ВРАТА**

| | | | |
|---|---|---|---|
| ДЕО ПРОЈЕКТА: | ОДГОВОРНИ ПРОЈЕКТАНТ: Марија Обрадовић, маст.инж.арх. | БР. ЛИЦЕНЦЕ: 321 A268 21 | |
| ПРОЈЕКАТ АРХИТЕКТУРЕ | ПРОЈЕКТАНТ: Бранислав Костић, дипл.инж.грађ. | БР. ЛИЦЕНЦЕ: 310 A407 04 | |
| 1 | ПЗИ | ДАТУМ: Новембар 2024. године | РАЗМЕРА: 1:50 | ЦРТЕЖ БРОЈ: 1 |

| VRSTA | DRVENA STOLARIJA<br>- VRATA- |
|---|---|

TIP

**Strong: Bela Farbana vrata sa gravurama**

- AGB **magnetna** brava za cilindar
- Ispuna vratnog krila drvena vuna
- Paneli krila izrađeni od HDF ploča, debljine 6mm sa gravurama
- Ram krila **bukva/mdf**
- Dovratnik od **MDF-a**
- Dovratnik se oblaže prajmer podlogom, koja formira idealno ravnu površinu spremnu za farbanje.
- Ravne pervaz lajsne 70mm, ger 90
- Velika otpornost na UV zračenje.
- **3 skrivene šarke**
- Cilindar
- Kvaka za cilindar

OZNAKA

MERA

PODRUM

PRIZEMLJE

SPRAT

KOMADA

Drvena vuna

Magnetna brava

Skrivene šarke

OPIS

(1) VRATA - drvena stolarija

(1) VRATA - aluminijumska bravarija

[I] PROZORI - aluminijumska bravarija

(I) PREGRADE - aluminijumska bravarija

(PP) VRATA - protivpožarna

* napomena: sve mere uzimati na licu mesta


**ЈП ЗА ПЛАНИРАЊЕ И УРЕЂИВАЊЕ ГРАЂЕВИНСКОГ ЗЕМЉИШТА ПИРОТ**

Српских владара 77,18300 Пирот, Србија
T: + 381/(0)10/ 2150083, e-mail: e-mail: jpplanpirot@gmail.com


| | |
|---|---|
| ОБЈЕКАТ: | **ИЗГРАДЊА ЗГРАДЕ ХИТНЕ МЕДИЦИНСКЕ ПОМОЋИ У ПИРОТУ** |
| ИНВЕСТИТОР: | **ГРАД ПИРОТ** |

**ДЕТАЉ ДРВЕНИХ ВРАТА**

| | | | | |
|---|---|---|---|---|
| ДЕО ПРОЈЕКТА: | ОДГОВОРНИ ПРОЈЕКТАНТ: Марија Обрадовић, маст.инж.арх. | | БР. ЛИЦЕНЦЕ: 321 A268 21 | |
| ПРОЈЕКАТ АРХИТЕКТУРЕ | ПРОЈЕКТАНТ: Бранислав Костић, дипл.инж.грађ. | | БР. ЛИЦЕНЦЕ: 310 A407 04 | |
| 1 | ПЗИ | ДАТУМ: Новембар 2024. године | РАЗМЕРА: 1:50 | ЦРТЕЖ БРОЈ: 1.1 |

| VRSTA | ALUMINIJUMSKA BRAVARIJA<br>- VRATA - | | |
|---|---|---|---|
| TIP | 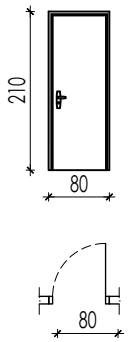 | 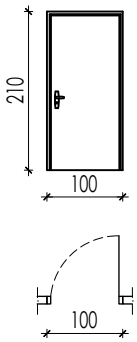 | 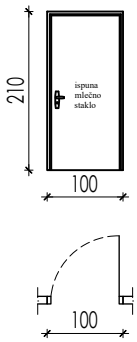 |
| OZNAKA | 1 | 2 | 2' |
| MERA | 80x210 | 100x210 | 100x210 |
| PODRUM | 1D | / | / |
| PRIZEMLJE | 2L, 2D | 1D | 1D |
| SPRAT | / | / | / |
| KOMADA | 2L, 3D | 1D | 1D |

## OPIS

1 VRATA - drvena stolarija

1 VRATA - aluminijumska bravarija

I PROZORI - aluminijumska bravarija

I PREGRADE - aluminijumska bravarija

PP VRATA - protivpožarna

* napomena: sve mere uzimati na licu mesta


**ЈП ЗА ПЛАНИРАЊЕ И УРЕЂИВАЊЕ ГРАЂЕВИНСКОГ ЗЕМЉИШТА ПИРОТ**

Српских владара 77,18300 Пирот, Србија
T: + 381/(0)10/ 2150083, e-mail: e-mail: jpplanpirot@gmail.com


| | |
|---|---|
| ОБЈЕКАТ: | ИЗГРАДЊА ЗГРАДЕ ХИТНЕ МЕДИЦИНСКЕ ПОМОЋИ У ПИРОТУ |
| ИНВЕСТИТОР: | ГРАД ПИРОТ |

**ШЕМА БРАВАРИЈЕ - ВРАТА**

| | | | |
|---|---|---|---|
| ДЕО ПРОЈЕКТА: | ОДГОВОРНИ ПРОЈЕКТАНТ: Марија Обрадовић, маст.инж.арх. | БР. ЛИЦЕНЦЕ: 321 A268 21 | |
| ПРОЈЕКАТ АРХИТЕКТУРЕ | ПРОЈЕКТАНТ: | БР. ЛИЦЕНЦЕ: | |
| 1 | ПЗИ | ДАТУМ: Новембар 2024. године | РАЗМЕРА: 1:50 | ЦРТЕЖ БРОЈ: 2 |

| VRSTA | ALUMINIJUMSKA BRAVARIJA<br>- VRATA - | | | |
|---|---|---|---|---|
| TIP | 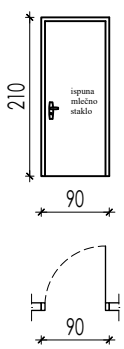 | 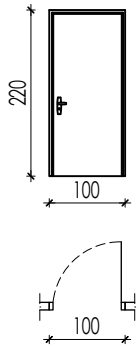 | 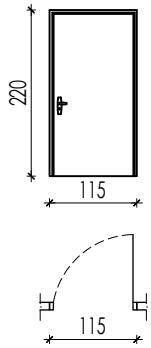 | 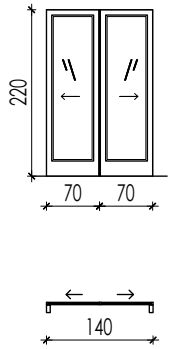 |
| OZNAKA | 4 | 5 | 6 | 7 |
| MERA | 90x210 | 100x220 | 115x220 | 140x220 |
| PODRUM | / | / | / | / |
| PRIZEMLJE | 1L,1D | 1L, 1D | 3L, 3D | 3 |
| SPRAT | / | / | / | / |
| KOMADA | 1L,1D | 1L, 1D | 3L, 3D | 3 |

## OPIS

(1) VRATA - drvena stolarija

(1) VRATA - aluminijumska bravarija

[I] PROZORI - aluminijumska bravarija

(I) PREGRADE - aluminijumska bravarija

(PP) VRATA - protivpožarna

* napomena: sve mere uzimati na licu mesta


**ЈП ЗА ПЛАНИРАЊЕ И УРЕЂИВАЊЕ ГРАЂЕВИНСКОГ ЗЕМЉИШТА ПИРОТ**

Српских владара 77,18300 Пирот, Србија
T: + 381/(0)10/ 2150083, e-mail: e-mail: jpplanpirot@gmail.com


| | |
|---|---|
| ОБЈЕКАТ: | **ИЗГРАДЊА ЗГРАДЕ ХИТНЕ МЕДИЦИНСКЕ ПОМОЋИ У ПИРОТУ** |
| ИНВЕСТИТОР: | **ГРАД ПИРОТ** |

**ШЕМА БРАВАРИЈЕ - ВРАТА**

| | | | | |
|---|---|---|---|---|
| ДЕО ПРОЈЕКТА: | ОДГОВОРНИ ПРОЈЕКТАНТ: Марија Обрадовић, маст.инж.арх. | | БР. ЛИЦЕНЦЕ: 321 A268 21 | |
| ПРОЈЕКАТ АРХИТЕКТУРЕ | ПРОЈЕКТАНТ: Бранислав Костић, дипл.инж.грађ. | | БР. ЛИЦЕНЦЕ: 310 A407 04 | |
| 1 | ПЗИ | ДАТУМ: Новембар 2024. године | РАЗМЕРА: 1:50 | ЦРТЕЖ БРОЈ: 3 |

| VRSTA | ALUMINIJUMSKA BRAVARIJA<br>- VRATA - | | | |
|---|---|---|---|---|
| TIP | 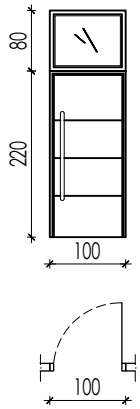 | 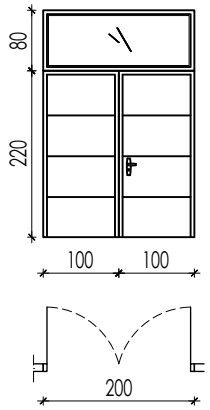 | 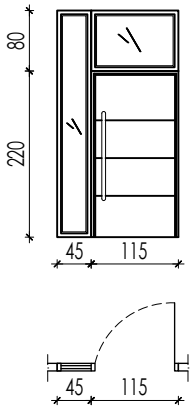 | 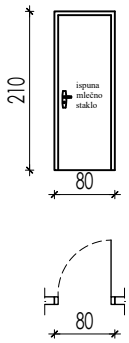 |
| OZNAKA | 8 | 9 | 10 | 11 |
| MERA | 100x220+80 | 200x220+80 | 115+45x220+80 | 80x210 |
| PODRUM | / | / | / | / |
| PRIZEMLJE | 1L, 1D | 1 | 1D | / |
| SPRAT | / | / | / | 3L, 1D |
| KOMADA | 1L, 1D | 1 | 1D | 3L, 1D |

## OPIS

(1) VRATA - drvena stolarija

(1) VRATA - aluminijumska bravarija

[I] PROZORI - aluminijumska bravarija

<I> PREGRADE - aluminijumska bravarija

(PP) VRATA - protivpožarna

* napomena: sve mere uzimati na licu mesta


**ЈП ЗА ПЛАНИРАЊЕ И УРЕЂИВАЊЕ ГРАЂЕВИНСКОГ ЗЕМЉИШТА ПИРОТ**

Српских владара 77,18300 Пирот, Србија
T: + 381/(0)10/ 2150083, e-mail: e-mail: jpplanpirot@gmail.com


| | |
|---|---|
| ОБЈЕКАТ: | **ИЗГРАДЊА ЗГРАДЕ ХИТНЕ МЕДИЦИНСКЕ ПОМОЋИ У ПИРОТУ** |
| ИНВЕСТИТОР: | **ГРАД ПИРОТ** |

**ШЕМА БРАВАРИЈЕ - ВРАТА**

| | | | | |
|---|---|---|---|---|
| ДЕО ПРОЈЕКТА: | ОДГОВОРНИ ПРОЈЕКТАНТ: Марија Обрадовић, маст.инж.арх. | | БР. ЛИЦЕНЦЕ: 321 A268 21 | |
| ПРОЈЕКАТ АРХИТЕКТУРЕ | ПРОЈЕКТАНТ: Бранислав Костић, дипл.инж.грађ. | | БР. ЛИЦЕНЦЕ: 310 A407 04 | |
| 1 | ПЗИ | ДАТУМ: Новембар 2024. године | РАЗМЕРА: 1:50 | ЦРТЕЖ БРОЈ: 4 |

| VRSTA | ALUMINIJUMSKA BRAVARIJA<br>- VRATA - |
|---|---|
| TIP | 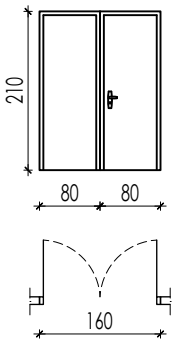 |
| OZNAKA | 12 |
| MERA | 160x210 |
| PODRUM | / |
| PRIZEMLJE | 1 |
| SPRAT | / |
| KOMADA | 1 |

*Model unutrasnjih aluminijumksih vrata*

*Model spoljasnjih ulaznih vrata*

*Model alu vrata sa ispunom od mlečnog stakla*

## OPIS

(1) VRATA - drvena stolarija

(1) VRATA - aluminijumska bravarija

[I] PROZORI - aluminijumska bravarija

(I) PREGRADE - aluminijumska bravarija

(PP) VRATA - protivpožarna

* napomena: sve mere uzimati na licu mesta

**ЈП ЗА ПЛАНИРАЊЕ И УРЕЂИВАЊЕ ГРАЂЕВИНСКОГ ЗЕМЉИШТА ПИРОТ**

Српских владара 77,18300 Пирот, Србија
T: + 381/(0)10/ 2150083, e-mail: e-mail: jpplanpirot@gmail.com

| | |
|---|---|
| ОБЈЕКАТ: | **ИЗГРАДЊА ЗГРАДЕ ХИТНЕ МЕДИЦИНСКЕ ПОМОЋИ У ПИРОТУ** |
| ИНВЕСТИТОР: | **ГРАД ПИРОТ** |

**ШЕМА БРАВАРИЈЕ - ВРАТА**

| | | | | |
|---|---|---|---|---|
| ДЕО ПРОЈЕКТА: | ОДГОВОРНИ ПРОЈЕКТАНТ: Марија Обрадовић, маст.инж.арх. | | БР. ЛИЦЕНЦЕ: 321 A268 21 | |
| ПРОЈЕКАТ АРХИТЕКТУРЕ | ПРОЈЕКТАНТ: | | БР. ЛИЦЕНЦЕ: | |
| 1 | ПЗИ | ДАТУМ: Новембар 2024. године | РАЗМЕРА: 1:50 | ЦРТЕЖ БРОЈ: 5 |

| VRSTA | PP VRATA - VO 30min |
|---|---|
| TIP | 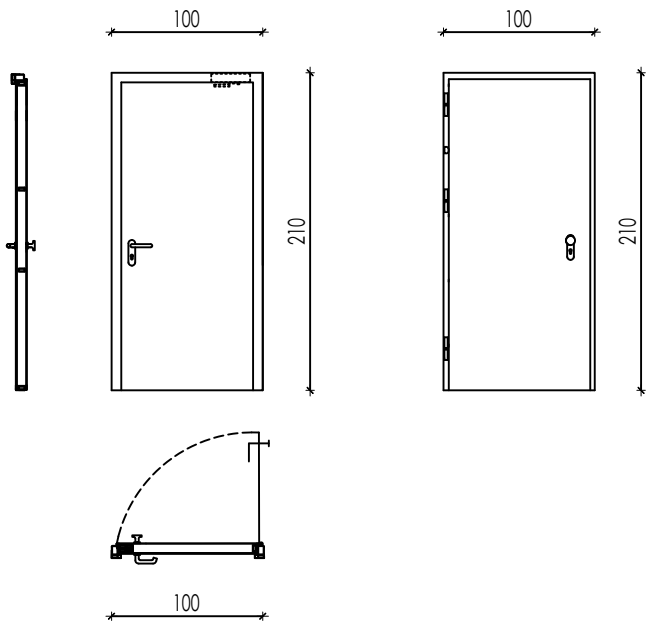 |



| | |
|---|---|
| OZNAKA | PP |
| MERA | 100x210 |
| PODRUM | 2L, 2D |
| PRIZEMLJE | 1L |
| SPRAT | / |
| KOMADA | 3L,2D |

## OPIS: Jednokrilna PP vrata

- Štok: čelični kutijasti profil 2mm
- Krilo: čelični lim obostrano, ispuna mineralna vuna
- 3 šarke sa kugličnim ležajevima
- Brava: ISEO PP
- Kvaka: crna PP sa jedne strane, sa druge PP kugla crna
- Cilindar: PP dim.50/50 sa 3 radna ključa
- Dihtovanje: - u štoku, trostruko gumenim dihtungom
  - u krilu, trostruko gumenim dihtungom i ekspandirajuća traka
  - u podu PADAJUĆI PRAG, ekspandirajuća traka
- Završna obrada: antikorozivna zaštita i bojenje RAL 9016
- Elektromagnetni prihvatnik za kontrolu pristupa reed relej (magnetni kontakt)
- Automat za samozatvaranje vrata
- Atestna pločica /IMS br.atesta i serijski br.vrata)

* napomena: sve mere uzimati na licu mesta


ЈП ЗА ПЛАНИРАЊЕ И УРЕЂИВАЊЕ ГРАЂЕВИНСКОГ ЗЕМЉИШТА ПИРОТ

Српских владара 77,18300 Пирот, Србија
T: + 381/(0)10/ 2150083, e-mail: e-mail: jpplanpirot@gmail.com


| | |
|---|---|
| ОБЈЕКАТ: | ИЗГРАДЊА ЗГРАДЕ ХИТНЕ МЕДИЦИНСКЕ ПОМОЋИ У ПИРОТУ |
| ИНВЕСТИТОР: | ГРАД ПИРОТ |

**ШЕМА БРАВАРИЈЕ - ВРАТА**

| | | | |
|---|---|---|---|
| ДЕО ПРОЈЕКТА: ПРОЈЕКАТ АРХИТЕКТУРЕ 1 | ОДГОВОРНИ ПРОЈЕКТАНТ: Марија Обрадовић, маст.инж.арх. | БР. ЛИЦЕНЦЕ: 321 A268 21 | |
| | ПРОЈЕКТАНТ: | БР. ЛИЦЕНЦЕ: | |
| | ПЗИ | ДАТУМ: Новембар 2024. године | РАЗМЕРА: 1:50 | ЦРТЕЖ БРОЈ: 6 |

| | |
|---|---|
| VRSTA | PP VRATA - VO 30min |
| TIP | 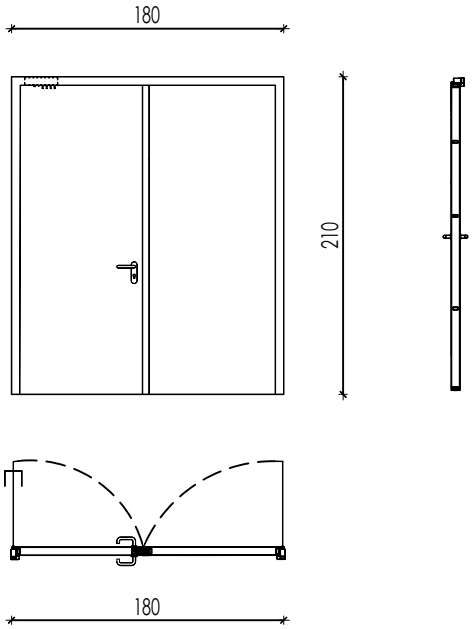 |



| | |
|---|---|
| OZNAKA | PP |
| MERA | 180x210 |
| PODRUM | 1 |
| PRIZEMLJE | / |
| SPRAT | / |
| KOMADA | 1 |

## OPIS: Dvokrilna PP vrata

- Štok: čelični kutijasti profil 2mm
- Krilo: čelični lim obostrano, ispuna mineralna vuna
- 3 šarke sa kugličnim ležajevima po krilu
- Brava: ISEO PP
- Kvaka: crna PP sa obe strane radnog krila vrata
- **Pomoćno krilo se otvara po potrebi, zabravljeno rezom u gornjoj zoni plota**
- Cilindar dim. 50/50
- Dihtovanje: - u štoku, trostruko gumenim dihtungom
  - u krilu, trostruko gumenim dihtungom i ekspandirajuća traka
  - u podu PADAJUĆI PRAG, ekspandirajuća traka
- Završna obrada: antikorozivna zaštita i bojenje RAL 9016
- Automat za samozatvaranje vrata samo na radnom krilu
- Atestna pločica(proizvođač, br.IMS atesta i serijski br.vrata)

* napomena: sve mere uzimati na licu mesta

ЈП ЗА ПЛАНИРАЊЕ И УРЕЂИВАЊЕ ГРАЂЕВИНСКОГ ЗЕМЉИШТА ПИРОТ
Српских владара 77,18300 Пирот, Србија
T: + 381/(0)10/ 2150083, e-mail: e-mail: jpplanpirot@gmail.com

| | |
|---|---|
| ОБЈЕКАТ: | ИЗГРАДЊА ЗГРАДЕ ХИТНЕ МЕДИЦИНСКЕ ПОМОЋИ У ПИРОТУ |
| ИНВЕСТИТОР: | ГРАД ПИРОТ |

**ШЕМА БРАВАРИЈЕ - ВРАТА**

| | | | |
|---|---|---|---|
| ДЕО ПРОЈЕКТА: ПРОЈЕКАТ АРХИТЕКТУРЕ 1 | ОДГОВОРНИ ПРОЈЕКТАНТ: Марија Обрадовић, маст.инж.арх. | БР. ЛИЦЕНЦЕ: 321 A268 21 | |
| | ПРОЈЕКТАНТ: | БР. ЛИЦЕНЦЕ: | |
| | ПЗИ | ДАТУМ: Новембар 2024. године | РАЗМЕРА: 1:50 | ЦРТЕЖ БРОЈ: 6.1 |

| VRSTA | ALUMINIJUMSKA BRAVARIJA -PROZORI- | | | |
|---|---|---|---|---|
| TIP | 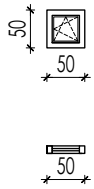 | 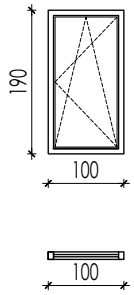 | 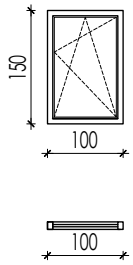 | 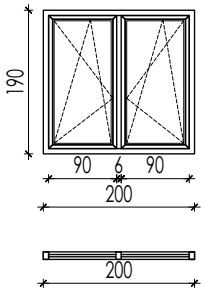 |
| OZNAKA | I | III | III-1 | IV |
| MERA | 50x50 | 100x190 | 100x150 | 200x190 |
| PODRUM | / | / | / | / |
| PRIZEMLJE | 5 | 1 | / | 1 |
| SPRAT | 7 | 1 | 2 | / |
| KOMADA | 12 | 2 | 2 | 1 |

## OPIS

(1) VRATA - drvena stolarija

(1) VRATA - aluminijumska bravarija

[I] PROZORI - aluminijumska bravarija

<I> PREGRADE - aluminijumska bravarija

(PP) VRATA - protivpožarna

* napomena: sve mere uzimati na licu mesta


**ЈП ЗА ПЛАНИРАЊЕ И УРЕЂИВАЊЕ ГРАЂЕВИНСКОГ ЗЕМЉИШТА ПИРОТ**

Српских владара 77,18300 Пирот, Србија
T: + 381/(0)10/ 2150083, e-mail: e-mail: jpplanpirot@gmail.com


| | |
|---|---|
| ОБЈЕКАТ: | **ИЗГРАДЊА ЗГРАДЕ ХИТНЕ МЕДИЦИНСКЕ ПОМОЋИ У ПИРОТУ** |
| ИНВЕСТИТОР: | **ГРАД ПИРОТ** |

**ШЕМА БРАВАРИЈЕ - ПРОЗОРИ**

| | | | |
|---|---|---|---|
| ДЕО ПРОЈЕКТА: | ОДГОВОРНИ ПРОЈЕКТАНТ: Марија Обрадовић, маст.инж.арх. | БР. ЛИЦЕНЦЕ: 321 A268 21 | |
| ПРОЈЕКАТ АРХИТЕКТУРЕ | ПРОЈЕКТАНТ: | БР. ЛИЦЕНЦЕ: | |
| 1 | ПЗИ | ДАТУМ: Новембар 2024. године | РАЗМЕРА: 1:50 |
| | | | ЦРТЕЖ БРОЈ: 7 |

| VRSTA | ALUMINIJUMSKA BRAVARIJA -PROZORI- | | |
|---|---|---|---|
| TIP | 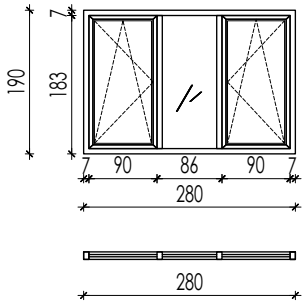 | 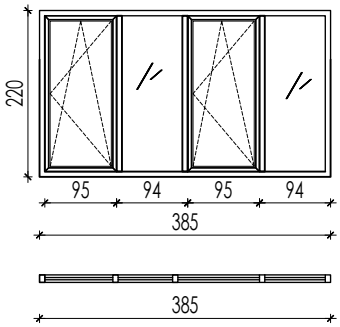 | 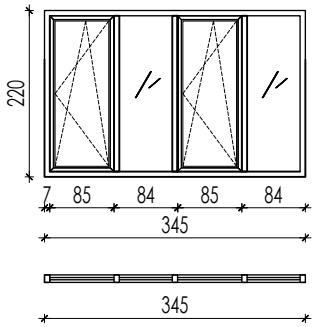 |
| OZNAKA | V | VI | VII |
| MERA | 280x190 | 385x220 | 345x220 |
| PODRUM | / | / | / |
| PRIZEMLJE | 1 | 1 | 1 |
| SPRAT | / | / | / |
| KOMADA | 1 | 1 | 1 |

## OPIS

(1) VRATA - drvena stolarija

(1) VRATA - aluminijumska bravarija

[I] PROZORI - aluminijumska bravarija

PREGRADE - aluminijumska bravarija

(PP) VRATA - protivpožarna

* napomena: sve mere uzimati na licu mesta

**ЈП ЗА ПЛАНИРАЊЕ И УРЕЂИВАЊЕ ГРАЂЕВИНСКОГ ЗЕМЉИШТА ПИРОТ**

Српских владара 77,18300 Пирот, Србија
T: + 381/(0)10/ 2150083, e-mail: e-mail: jpplanpirot@gmail.com

| | |
|---|---|
| ОБЈЕКАТ: | **ИЗГРАДЊА ЗГРАДЕ ХИТНЕ МЕДИЦИНСКЕ ПОМОЋИ У ПИРОТУ** |
| ИНВЕСТИТОР: | **ГРАД ПИРОТ** |

**ШЕМА БРАВАРИЈЕ - ПРОЗОРИ**

| | | | |
|---|---|---|---|
| ДЕО ПРОЈЕКТА: | ОДГОВОРНИ ПРОЈЕКТАНТ: Марија Обрадовић, маст.инж.арх. | БР. ЛИЦЕНЦЕ: 321 A268 21 | |
| ПРОЈЕКАТ АРХИТЕКТУРЕ | ПРОЈЕКТАНТ: | БР. ЛИЦЕНЦЕ: | |
| 1 | ПЗИ | ДАТУМ: Новембар 2024. године | РАЗМЕРА: 1:50 |
| | | | ЦРТЕЖ БРОЈ: 8 |

| VRSTA | ALUMINIJUMSKA BRAVARIJA -PROZORI- | |
|---|---|---|
| TIP | 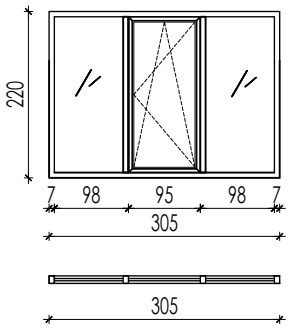 | 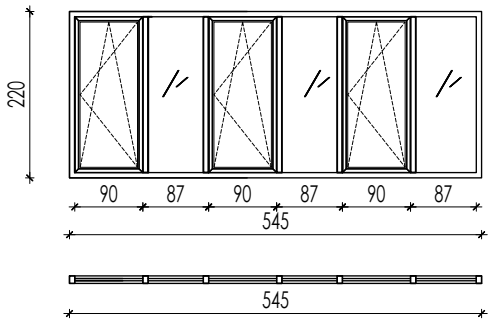 |
| OZNAKA | VIII | IX |
| MERA | 305x220 | 545x220 |
| PODRUM | / | / |
| PRIZEMLJE | 2 | 1 |
| SPRAT | / | / |
| KOMADA | 2 | 1 |

## OPIS

(1) VRATA - drvena stolarija

(1) VRATA - aluminijumska bravarija

[I] PROZORI - aluminijumska bravarija

<I> PREGRADE - aluminijumska bravarija

(PP) VRATA - protivpožarna

* napomena: sve mere uzimati na licu mesta


**ЈП ЗА ПЛАНИРАЊЕ И УРЕЂИВАЊЕ ГРАЂЕВИНСКОГ ЗЕМЉИШТА ПИРОТ**

Српских владара 77,18300 Пирот, Србија
T: + 381/(0)10/ 2150083, e-mail: e-mail: jpplanpirot@gmail.com


| | |
|---|---|
| ОБЈЕКАТ: | ИЗГРАДЊА ЗГРАДЕ ХИТНЕ МЕДИЦИНСКЕ ПОМОЋИ У ПИРОТУ |
| ИНВЕСТИТОР: | ГРАД ПИРОТ |

**ШЕМА БРАВАРИЈЕ - ПРОЗОРИ**

| | | | |
|---|---|---|---|
| ДЕО ПРОЈЕКТА: ПРОЈЕКАТ АРХИТЕКТУРЕ | ОДГОВОРНИ ПРОЈЕКТАНТ: Марија Обрадовић, маст.инж.арх. | БР. ЛИЦЕНЦЕ: 321 A268 21 | |
| | ПРОЈЕКТАНТ: | БР. ЛИЦЕНЦЕ: | |
| 1 | ПЗИ | ДАТУМ: Новембар 2024. године | РАЗМЕРА: 1:50 | ЦРТЕЖ БРОЈ: 9 |

| VRSTA | ALUMINIJUMSKA BRAVARIJA -PROZORI- | | |
|---|---|---|---|
| TIP | 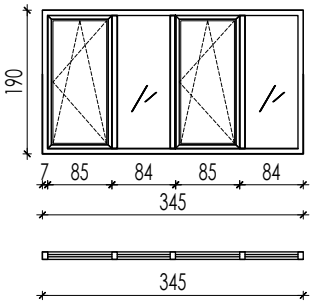 | 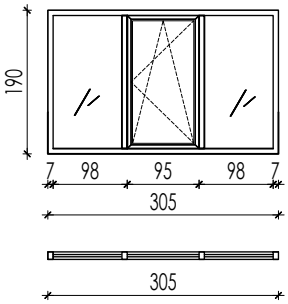 | 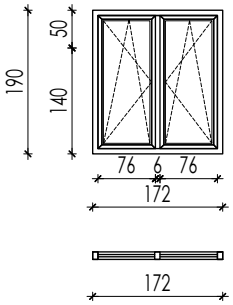 |
| OZNAKA | X | XI | XII |
| MERA | 345x190 | 305x190 | 172x190 |
| PODRUM | / | / | / |
| PRIZEMLJE | 1 | 2 | 2 |
| SPRAT | / | / | / |
| KOMADA | 1 | 2 | 2 |

## OPIS

(1) VRATA - drvena stolarija

(1) VRATA - aluminijumska bravarija

[I] PROZORI - aluminijumska bravarija

PREGRADE - aluminijumska bravarija

(PP) VRATA - protivpožarna

* napomena: sve mere uzimati na licu mesta


**ЈП ЗА ПЛАНИРАЊЕ И УРЕЂИВАЊЕ ГРАЂЕВИНСКОГ ЗЕМЉИШТА ПИРОТ**

Српских владара 77,18300 Пирот, Србија
T: + 381/(0)10/ 2150083, e-mail: e-mail: jpplanpirot@gmail.com


| | |
|---|---|
| ОБЈЕКАТ: | **ИЗГРАДЊА ЗГРАДЕ ХИТНЕ МЕДИЦИНСКЕ ПОМОЋИ У ПИРОТУ** |
| ИНВЕСТИТОР: | **ГРАД ПИРОТ** |

**ШЕМА БРАВАРИЈЕ - ПРОЗОРИ**

| | | | | |
|---|---|---|---|---|
| ДЕО ПРОЈЕКТА: | ОДГОВОРНИ ПРОЈЕКТАНТ: Марија Обрадовић, маст.инж.арх. | | БР. ЛИЦЕНЦЕ: 321 A268 21 | |
| ПРОЈЕКАТ АРХИТЕКТУРЕ | ПРОЈЕКТАНТ: | | БР. ЛИЦЕНЦЕ: | |
| 1 | ПЗИ | ДАТУМ: Новембар 2024. године | РАЗМЕРА: 1:50 | ЦРТЕЖ БРОЈ: 10 |

| VRSTA | ALUMINIJUMSKA BRAVARIJA -PROZORI- | | |
|---|---|---|---|
| TIP | 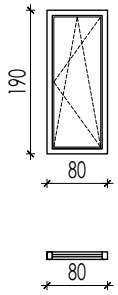 | 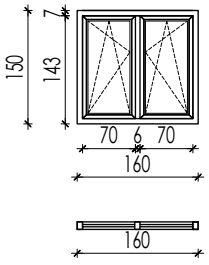 | 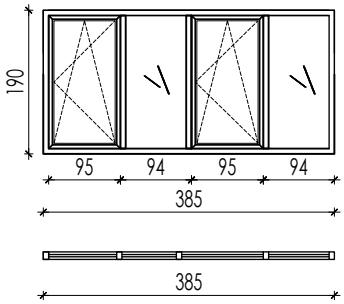 |
| OZNAKA | XIV | XV | XVI |
| MERA | 80x190 | 160x150 | 385x190 |
| PODRUM | / | / | / |
| PRIZEMLJE | / | / | / |
| SPRAT | 1 | 1 | 1 |
| KOMADA | 1 | 1 | 1 |

## OPIS

(1) VRATA - drvena stolarija

(1) VRATA - aluminijumska bravarija

[I] PROZORI - aluminijumska bravarija

<I> PREGRADE - aluminijumska bravarija

(PP) VRATA - protivpožarna

* napomena: sve mere uzimati na licu mesta


**ЈП ЗА ПЛАНИРАЊЕ И УРЕЂИВАЊЕ ГРАЂЕВИНСКОГ ЗЕМЉИШТА ПИРОТ**

Српских владара 77,18300 Пирот, Србија
T: + 381/(0)10/ 2150083, e-mail: e-mail: jpplanpirot@gmail.com


| | |
|---|---|
| ОБЈЕКАТ: | **ИЗГРАДЊА ЗГРАДЕ ХИТНЕ МЕДИЦИНСКЕ ПОМОЋИ У ПИРОТУ** |
| ИНВЕСТИТОР: | **ГРАД ПИРОТ** |

**ШЕМА БРАВАРИЈЕ - ПРОЗОРИ**

| | | | |
|---|---|---|---|
| ДЕО ПРОЈЕКТА: | ОДГОВОРНИ ПРОЈЕКТАНТ: Марија Обрадовић, маст.инж.арх. | БР. ЛИЦЕНЦЕ: 321 A268 21 | |
| ПРОЈЕКАТ АРХИТЕКТУРЕ | ПРОЈЕКТАНТ: | БР. ЛИЦЕНЦЕ: | |
| 1 | ПЗИ | ДАТУМ: Новембар 2024. године | РАЗМЕРА: 1:50 | ЦРТЕЖ БРОЈ: 11 |

| VRSTA | ALUMINIJUMSKA BRAVARIJA -PROZORI- | | |
|---|---|---|---|
| TIP | 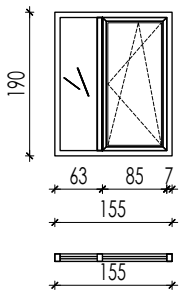 | 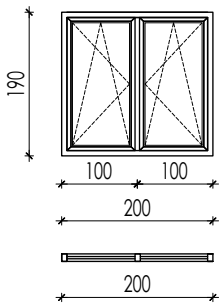 | 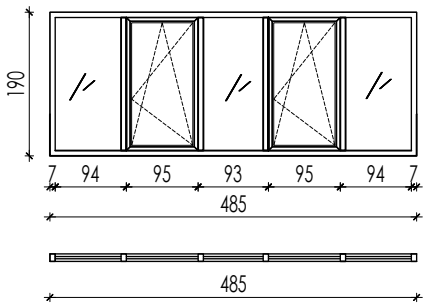 |
| OZNAKA | XVII | XVIII | XIX |
| MERA | 155x190 | 200x190 | 485x190 |
| PODRUM | / | / | / |
| PRIZEMLJE | / | / | / |
| SPRAT | 1 | 2 | 1 |
| KOMADA | 1 | 2 | 1 |

## OPIS

(1) VRATA - drvena stolarija

(1) VRATA - aluminijumska bravarija

[I] PROZORI - aluminijumska bravarija

(I) PREGRADE - aluminijumska bravarija

(PP) VRATA - protivpožarna

* napomena: sve mere uzimati na licu mesta


ЈП ЗА ПЛАНИРАЊЕ И УРЕЂИВАЊЕ ГРАЂЕВИНСКОГ ЗЕМЉИШТА ПИРОТ

Српских владара 77,18300 Пирот, Србија
T: + 381/(0)10/ 2150083, e-mail: e-mail: jpplanpirot@gmail.com


| | |
|---|---|
| ОБЈЕКАТ: | ИЗГРАДЊА ЗГРАДЕ ХИТНЕ МЕДИЦИНСКЕ ПОМОЋИ У ПИРОТУ |
| ИНВЕСТИТОР: | ГРАД ПИРОТ |

**ШЕМА БРАВАРИЈЕ - ПРОЗОРИ**

| | | | |
|---|---|---|---|
| ДЕО ПРОЈЕКТА: | ОДГОВОРНИ ПРОЈЕКТАНТ: Марија Обрадовић, маст.инж.арх. | БР. ЛИЦЕНЦЕ: 321 A268 21 | |
| ПРОЈЕКАТ АРХИТЕКТУРЕ | ПРОЈЕКТАНТ: | БР. ЛИЦЕНЦЕ: | |
| 1 | ПЗИ | ДАТУМ: Новембар 2024. године | РАЗМЕРА: 1:50 | ЦРТЕЖ БРОЈ: 12 |

| | |
|---|---|
| VRSTA | ALUMINIJUMSKA BRAVARIJA<br>-PROZORI- |
| TIP | 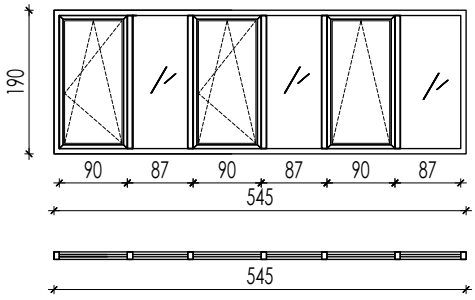 |
| OZNAKA | XX |
| MERA | 545x190 |
| PODRUM | / |
| PRIZEMLJE | / |
| SPRAT | 1 |
| KOMADA | 1 |
| OPIS | |

(1) VRATA - drvena stolarija

(1) VRATA - aluminijumska bravarija

[I] PROZORI - aluminijumska bravarija

(I) PREGRADE - aluminijumska bravarija

(PP) VRATA - protivpožarna

* napomena: sve mere uzimati na licu mesta


ЈП ЗА ПЛАНИРАЊЕ И УРЕЂИВАЊЕ ГРАЂЕВИНСКОГ ЗЕМЉИШТА ПИРОТ

Српских владара 77,18300 Пирот, Србија
T: + 381/(0)10/ 2150083, e-mail: e-mail: jpplanpirot@gmail.com


| | |
|---|---|
| ОБЈЕКАТ: | ИЗГРАДЊА ЗГРАДЕ ХИТНЕ МЕДИЦИНСКЕ ПОМОЋИ У ПИРОТУ |
| ИНВЕСТИТОР: | ГРАД ПИРОТ |

**ШЕМА БРАВАРИЈЕ - ПРОЗОРИ**

| | | | |
|---|---|---|---|
| ДЕО ПРОЈЕКТА: | ОДГОВОРНИ ПРОЈЕКТАНТ: Марија Обрадовић, маст.инж.арх. | БР. ЛИЦЕНЦЕ: 321 A268 21 | |
| ПРОЈЕКАТ АРХИТЕКТУРЕ | ПРОЈЕКТАНТ: | БР. ЛИЦЕНЦЕ: | |
| 1 | ПЗИ | ДАТУМ: Новембар 2024. године | РАЗМЕРА: 1:50 |
| | | | ЦРТЕЖ БРОЈ: 13 |

| | |
|---|---|
| VRSTA | ALUMINIJUMSKA BRAVARIJA<br>-PROZORI- |
| TIP | 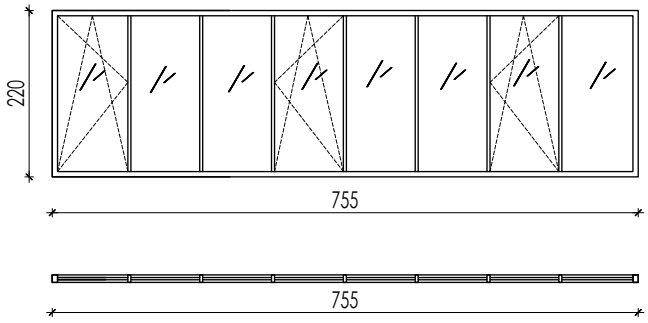 |
| OZNAKA | XXI |
| MERA | 755x220 |
| PODRUM | / |
| PRIZEMLJE | / |
| SPRAT | 1 |
| KOMADA | 1 |

## OPIS

(1) VRATA - drvena stolarija

(1) VRATA - aluminijumska bravarija

[I] PROZORI - aluminijumska bravarija

<I> PREGRADE - aluminijumska bravarija

(PP) VRATA - protivpožarna

* napomena: sve mere uzimati na licu mesta


**ЈП ЗА ПЛАНИРАЊЕ И УРЕЂИВАЊЕ ГРАЂЕВИНСКОГ ЗЕМЉИШТА ПИРОТ**

Српских владара 77,18300 Пирот, Србија
T: + 381/(0)10/ 2150083, e-mail: e-mail: jpplanpirot@gmail.com


| | |
|---|---|
| ОБЈЕКАТ: | **ИЗГРАДЊА ЗГРАДЕ ХИТНЕ МЕДИЦИНСКЕ ПОМОЋИ У ПИРОТУ** |
| ИНВЕСТИТОР: | **ГРАД ПИРОТ** |

**ШЕМА БРАВАРИЈЕ - ПРОЗОРИ**

| | | | | |
|---|---|---|---|---|
| ДЕО ПРОЈЕКТА: | ОДГОВОРНИ ПРОЈЕКТАНТ: Марија Обрадовић, маст.инж.арх. | | БР. ЛИЦЕНЦЕ: 321 A268 21 | |
| ПРОЈЕКАТ АРХИТЕКТУРЕ | ПРОЈЕКТАНТ: | | БР. ЛИЦЕНЦЕ: | |
| 1 | ПЗИ | ДАТУМ: Новембар 2024. године | РАЗМЕРА: 1:50 | ЦРТЕЖ БРОЈ: 14 |

| | |
|---|---|
| VRSTA | ALUMINIJUMSKA BRAVARIJA<br>-PROZORI- |
| TIP | 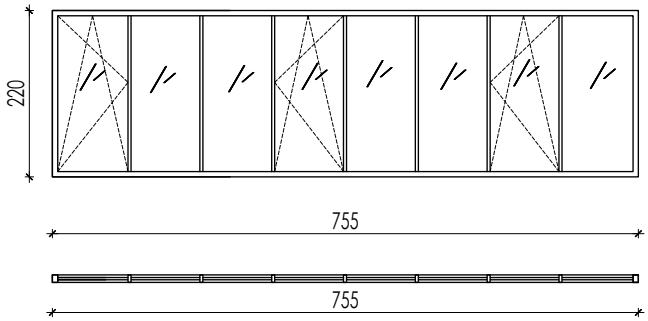 |
| OZNAKA | **XXI-1** |
| MERA | 755x220 |
| PODRUM | / |
| PRIZEMLJE | / |
| SPRAT | 1 |
| KOMADA | 1 |

## OPIS

(1) VRATA - drvena stolarija

(1) VRATA - aluminijumska bravarija

[I] PROZORI - aluminijumska bravarija

(I) PREGRADE - aluminijumska bravarija

(PP) VRATA - protivpožarna

* napomena: sve mere uzimati na licu mesta


**ЈП ЗА ПЛАНИРАЊЕ И УРЕЂИВАЊЕ ГРАЂЕВИНСКОГ ЗЕМЉИШТА ПИРОТ**

Српских владара 77,18300 Пирот, Србија
T: + 381/(0)10/ 2150083, e-mail: e-mail: jpplanpirot@gmail.com


| | |
|---|---|
| ОБЈЕКАТ: | **ИЗГРАДЊА ЗГРАДЕ ХИТНЕ МЕДИЦИНСКЕ ПОМОЋИ У ПИРОТУ** |
| ИНВЕСТИТОР: | **ГРАД ПИРОТ** |

**ШЕМА БРАВАРИЈЕ - ПРОЗОРИ**

| | | | | |
|---|---|---|---|---|
| ДЕО ПРОЈЕКТА: | ОДГОВОРНИ ПРОЈЕКТАНТ: Марија Обрадовић, маст.инж.арх. | | БР. ЛИЦЕНЦЕ: 321 A268 21 | |
| ПРОЈЕКАТ АРХИТЕКТУРЕ | ПРОЈЕКТАНТ: | | БР. ЛИЦЕНЦЕ: | |
| 1 | ПЗИ | ДАТУМ: Новембар 2024. године | РАЗМЕРА: 1:50 | ЦРТЕЖ БРОЈ: 15 |

| VRSTA | ALUMINIJUMSKA BRAVARIJA -PROZORI- | |
|---|---|---|
| TIP | 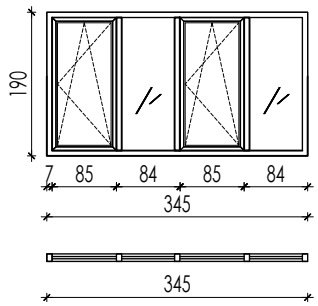 | 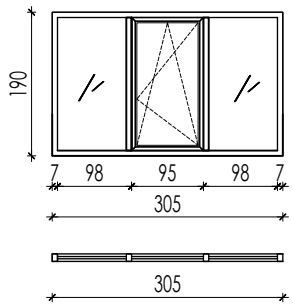 |
| OZNAKA | XXIV | XXV |
| MERA | 345x190 | 305x190 |
| PODRUM | / | / |
| PRIZEMLJE | / | / |
| SPRAT | 1 | 4 |
| KOMADA | 1 | 4 |

## OPIS

(1) VRATA - drvena stolarija

(1) VRATA - aluminijumska bravarija

[I] PROZORI - aluminijumska bravarija

<I> PREGRADE - aluminijumska bravarija

(PP) VRATA - protivpožarna

* napomena: sve mere uzimati na licu mesta

**ЈП ЗА ПЛАНИРАЊЕ И УРЕЂИВАЊЕ ГРАЂЕВИНСКОГ ЗЕМЉИШТА ПИРОТ**

Српских владара 77,18300 Пирот, Србија
T: + 381/(0)10/ 2150083, e-mail: e-mail: jpplanpirot@gmail.com

| | |
|---|---|
| ОБЈЕКАТ: | **ИЗГРАДЊА ЗГРАДЕ ХИТНЕ МЕДИЦИНСКЕ ПОМОЋИ У ПИРОТУ** |
| ИНВЕСТИТОР: | **ГРАД ПИРОТ** |

**ШЕМА БРАВАРИЈЕ - ПРОЗОРИ**

| | | | |
|---|---|---|---|
| ДЕО ПРОЈЕКТА: | ОДГОВОРНИ ПРОЈЕКТАНТ: Марија Обрадовић, маст.инж.арх. | БР. ЛИЦЕНЦЕ: 321 A268 21 | |
| ПРОЈЕКАТ АРХИТЕКТУРЕ | ПРОЈЕКТАНТ: | БР. ЛИЦЕНЦЕ: | |
| 1 | ПЗИ | ДАТУМ: Новембар 2024. године | РАЗМЕРА: 1:50 | ЦРТЕЖ БРОЈ: 16 |

| | |
|---|---|
| VRSTA | ALUMINIJUMSKA BRAVARIJA<br>-PROZORI- |
| TIP | 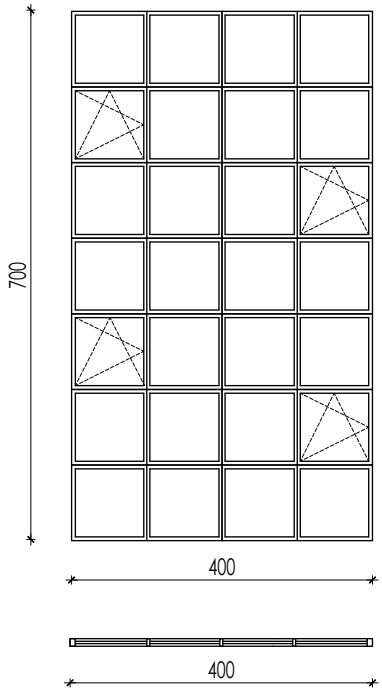 |
| OZNAKA | XIII |
| MERA | 400x700 |
| PODRUM | / |
| PRIZEMLJE | 1 |
| SPRAT | / |
| KOMADA | 1 |

## OPIS

(1) VRATA - drvena stolarija

(1) VRATA - aluminijumska bravarija

[I] PROZORI - aluminijumska bravarija

PREGRADE - aluminijumska bravarija

(PP) VRATA - protivpožarna

* napomena: sve mere uzimati na licu mesta

**ЈП ЗА ПЛАНИРАЊЕ И УРЕЂИВАЊЕ ГРАЂЕВИНСКОГ ЗЕМЉИШТА ПИРОТ**

Српских владара 77,18300 Пирот, Србија
T: + 381/(0)10/ 2150083, e-mail: e-mail: jpplanpirot@gmail.com

| | | | |
|---|---|---|---|
| ОБЈЕКАТ: | ИЗГРАДЊА ЗГРАДЕ ХИТНЕ МЕДИЦИНСКЕ ПОМОЋИ У ПИРОТУ | | |
| ИНВЕСТИТОР: | ГРАД ПИРОТ | | |
| ШЕМА БРАВАРИЈЕ - ПРОЗОРИ | | | |
| ДЕО ПРОЈЕКТА: ПРОЈЕКАТ АРХИТЕКТУРЕ 1 | ОДГОВОРНИ ПРОЈЕКТАНТ: Марија Обрадовић, маст.инж.арх. | БР. ЛИЦЕНЦЕ: 321 A268 21 | |
| | ПРОЈЕКТАНТ: | БР. ЛИЦЕНЦЕ: | |
| | ПЗИ | ДАТУМ: Новембар 2024. године | РАЗМЕРА: 1:50 | ЦРТЕЖ БРОЈ: 17 |

| VRSTA | ALUMINIJUMSKA BRAVARIJA<br>-PREGRADE U WC-ima- | |
|---|---|---|
| TIP | 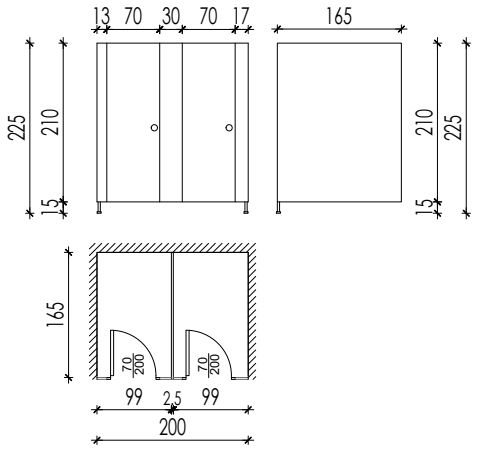 | 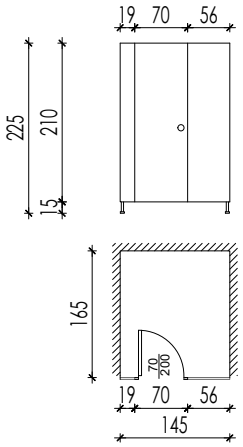 |
| OZNAKA | I | II |
| MERA | 200x225 | 145 |
| PODRUM | / | / |
| PRIZEMLJE | 1 | 1 |
| SPRAT | / | / |
| KOMADA | / | 1 |

## OPIS

(1) VRATA - drvena stolarija

(1) VRATA - aluminijumska bravarija

[I] PROZORI - aluminijumska bravarija

<I> PREGRADE - aluminijumska bravarija

(PP) VRATA - protivpožarna

* napomena: sve mere uzimati na licu mesta


**ЈП ЗА ПЛАНИРАЊЕ И УРЕЂИВАЊЕ ГРАЂЕВИНСКОГ ЗЕМЉИШТА ПИРОТ**

Српских владара 77,18300 Пирот, Србија
T: + 381/(0)10/ 2150083, e-mail: e-mail: jpplanpirot@gmail.com


| | |
|---|---|
| ОБЈЕКАТ: | **ИЗГРАДЊА ЗГРАДЕ ХИТНЕ МЕДИЦИНСКЕ ПОМОЋИ У ПИРОТУ** |
| ИНВЕСТИТОР: | **ГРАД ПИРОТ** |

**ШЕМА БРАВАРИЈЕ - ПРОЗОРИ**

| | | | | |
|---|---|---|---|---|
| ДЕО ПРОЈЕКТА:<br>ПРОЈЕКАТ АРХИТЕКТУРЕ<br>**1** | ОДГОВОРНИ ПРОЈЕКТАНТ:<br>Марија Обрадовић, маст.инж.арх. | | БР. ЛИЦЕНЦЕ:<br>**321 A268 21** | |
| | ПРОЈЕКТАНТ: | | БР. ЛИЦЕНЦЕ: | |
| | **ПЗИ** | ДАТУМ:<br>Новембар 2024. године | РАЗМЕРА:<br>**1:50** | ЦРТЕЖ БРОЈ:<br>18 |

| | |
|---|---|
| VRSTA | ALUMINIJUMSKA BRAVARIJA<br>-PREGRADE U WC-ima- |
| TIP | 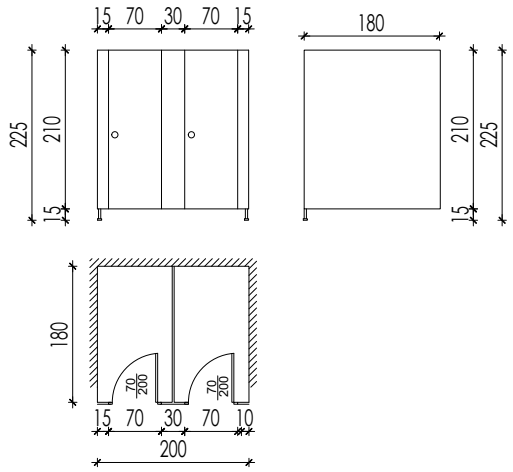 |
| OZNAKA | III |
| MERA | 200x225 |
| PODRUM | / |
| PRIZEMLJE | / |
| SPRAT | 2 |
| KOMADA | 2 |

## OPIS

(1) VRATA - drvena stolarija

(1) VRATA - aluminijumska bravarija

(I) PROZORI - aluminijumska bravarija

(I) PREGRADE - aluminijumska bravarija

(PP) VRATA - protivpožarna

* napomena: sve mere uzimati na licu mesta


**ЈП ЗА ПЛАНИРАЊЕ И УРЕЂИВАЊЕ ГРАЂЕВИНСКОГ ЗЕМЉИШТА ПИРОТ**

Српских владара 77,18300 Пирот, Србија
T: + 381/(0)10/ 2150083, e-mail: e-mail: jpplanpirot@gmail.com


| | |
|---|---|
| ОБЈЕКАТ: | ИЗГРАДЊА ЗГРАДЕ ХИТНЕ МЕДИЦИНСКЕ ПОМОЋИ У ПИРОТУ |
| ИНВЕСТИТОР: | ГРАД ПИРОТ |

**ШЕМА БРАВАРИЈЕ - ПРОЗОРИ**

| | | | |
|---|---|---|---|
| ДЕО ПРОЈЕКТА: | ОДГОВОРНИ ПРОЈЕКТАНТ: Марија Обрадовић, маст.инж.арх. | БР. ЛИЦЕНЦЕ: 321 A268 21 | |
| ПРОЈЕКАТ АРХИТЕКТУРЕ | ПРОЈЕКТАНТ: | БР. ЛИЦЕНЦЕ: | |
| 1 | ПЗИ | ДАТУМ: Новембар 2024. године | РАЗМЕРА: 1:50 | ЦРТЕЖ БРОЈ: 19 |

# *ALUBOND*

### *DETALJ ALUBONDA NA FASADI*

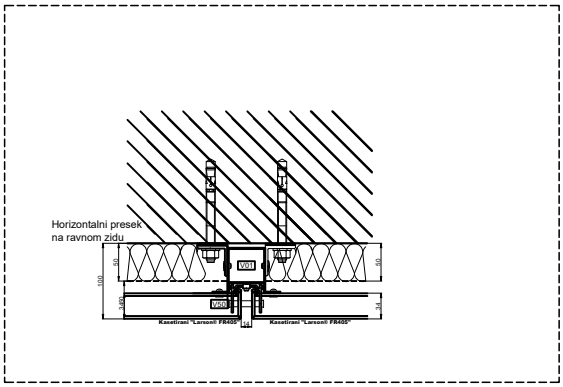


### *DETALJ OBRADE ŠPALETNE*

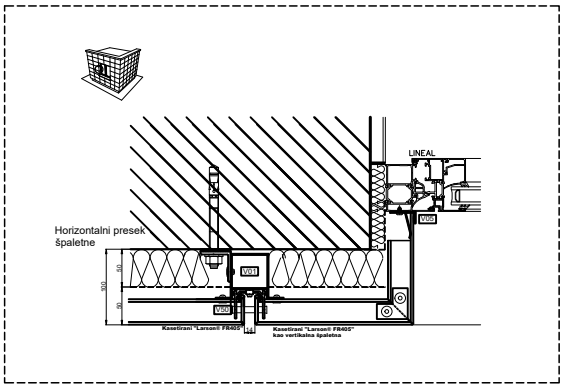



**ЈП ЗА ПЛАНИРАЊЕ И УРЕЂИВАЊЕ ГРАЂЕВИНСКОГ ЗЕМЉИШТА ПИРОТ**

Српских владара 77,18300 Пирот, Србија
T: + 381/(0)10/ 2150083, e-mail: e-mail: jpplanpirot@gmail.com


| | |
|---|---|
| ОБЈЕКАТ: | **ИЗГРАДЊА ЗГРАДЕ ХИТНЕ МЕДИЦИНСКЕ ПОМОЋИ У ПИРОТУ** |
| ИНВЕСТИТОР: | **ГРАД ПИРОТ** |

**ДЕТАЉ ПОСТАВЉАЊА АЛУБОНДА**

| | | | |
|---|---|---|---|
| **ДЕО ПРОЈЕКТА:** | **ОДГОВОРНИ ПРОЈЕКТАНТ:** Марија Обрадовић, маст.инж.арх. | **БР. ЛИЦЕНЦЕ:** 321 A268 21 | |
| ПРОЈЕКАТ АРХИТЕКТУРЕ | **ПРОЈЕКТАНТ:** Бранислав Костић, дипл.инж.грађ. | **БР. ЛИЦЕНЦЕ:** 310 A407 04 | |
| 1 | **ПЗИ** | **ДАТУМ:** Новембар 2024. године | **РАЗМЕРА:** / **ЦРТЕЖ БРОЈ:** |